TAVOLE PROSPETTICHE
PERSPECTIVE TABLES
TABLES PERSPECTIVES
PERSPEKTIVISCHE TAFEL

INDICE - INDEX - DAS INHALTSVERZEICHNIS

TAV. TAB. TAB. TAFEL **1.00** — BASAMENTO / CRANKCASE / BATI / GEHAUSE — COPPE OLIO / OIL SUMPS / CARTERS D'HUILE / ÖLSCHALE — POMPE ACQUA / WATER PUMP / POMPE DE CIRCULATION (EAU) / WASSERPUMPE

TAV. TAB. TAB. TAFEL **2.00** — ALBERO A GOMITI / CRANKSHAFT / VILEBREQUIN / KURBELWELLE — POMPA OLIO / OIL PUMP / POMPE A HUILE / SCHMIEROLPUMPE — FILTRO OLIO / OIL FILTER / FILTRE A HUILE / ÖLFILTER

TAV. TAB. TAB. TAFEL **3.00** — ALBERO A CAMME / CAMSHAFT / ARBRE A CAMES / NOCKENWELLE — SUPPORTI DI BANCO / MAIN BEARINGS / PALIERS / KURBELLAGER

TAV. TAB. TAB. TAFEL **4.00** — BIELLA / CONNECTING ROD / BIELLE / PLEUELSTANGE — PISTONE / PISTON / PISTON / KOLBEN — TESTA / HEAD / CULASSE / ZYLINDERKOPF

TAV. TAB. TAB. TAFEL **5.00** — SMORZATORI DI VIBRAZIONI / DAMPER / AMORTISSEUR / SCHWINGUNGEN DAMPFER — COPERCHIO ANTERIORE / FRONT COVER / COUVERCLE AVANT / VORSEITIGER DECKEL — ALTERNATORE / ALTERNATOR / ALTERNATEUR / ALTERNATOR

TAV. TAB. TAB. TAFEL **6.00** — COLLETTORI ASPIRAZIONE-SCARICO / INLET-EXHAUST MANIFOLDS / COLLECTEURS ASPIRATION-ECHAPPEMENT / ANSAUGSAMMLER - AUSPUFFSAMMLER — SCAMBIATORE DI CALORE / HEAT EXCHANGER / ECHANGEUR DE CHALEUR / WAERMEAUSTAUSCHER

TAV. TAB. TAB. TAFEL **6.01** — SCAMBIATORE DI CALORE / HEAT EXCHANGER / ECHANGEUR DE CHALEUR / WAERMEAUSTAUSCHER

TAV. TAB. TAB. TAFEL **7.00** — TUBAZIONI, MANICOTTI E VALVOLE / PIPINGS, SLEEVES AND VALVES / TUYAUTERIES, MANCHONS ET SOUPAPES / ROHRLEITUNGEN, MUFFEN UND VENTILEN

TAV. TAB. TAB. TAFEL **8.00** — FILTRI ARIA, NAFTA E CRUSCOTTI / AIR, FUEL FILTERS AND DASHBOARDS / FILTRES AIR, MAZOUT ET TABLEAUX DE COMMANDE / LUFT- UND OELFILTER UND STEUERTAFELN

TAV. TAB. TAB. TAFEL **8.01** — CRUSCOTTO CON STRUMENTAZIONE - VDO - / DASHBOARD WITH VDO EQUIPMENT / TABLEAU DE COMMANDE AVEC EQUIPMENT VDO / ARMATURENBRETT ZUBEHORE - VDO -

TAV. TAB. TAB. TAFEL **9.00** — SCAMBIATORE ARIA SOVRALIMENTAZIONE / SUPERCHARGING AIR EXCHANGER / ECHANGEUR AIR SURALIMENTATION / WAERMEAUSTAUSCHER FUER DIE AUFGELADENE LUFT

TAV. TAB. TAB. TAFEL **10.00** — TURBOCOMPRESSORI / CENTRIFUGAL BLOWERS / TURBOCOMPRESSEURS / TURBOLADER

TAV. TAB. TAB. TAFEL **11.00** — POMPE INIEZIONE ESTERNE VM / FRONT VM INJECTION PUMPS / POMPES INJECTION VM - EXTERIEURES / VM AUSSENEINSPRITZPUMPE

TAV. TAB. TAB. TAFEL **12.00** — POMPE INIEZIONE ESTERNE VM / FRONT VM INJECTION PUMPS / POMPES INJECTION VM - EXTERIEURES / VM AUSSENEINSPRITZPUMPE

TAV. TAB. TAB. TAFEL **14.00** — POMPE INIEZIONE VM CON REGOLATORE DI GIRI MOLTIPLICATO / VM INJECTION PUMPS WITH OVERDRIVE GOVERNOR / POMPE D' INJECTION VM AVEC REGULATEUR MULTIPLIE / VM - EINSPRITZPUMPE MIT UEBERSETZEM REGLER

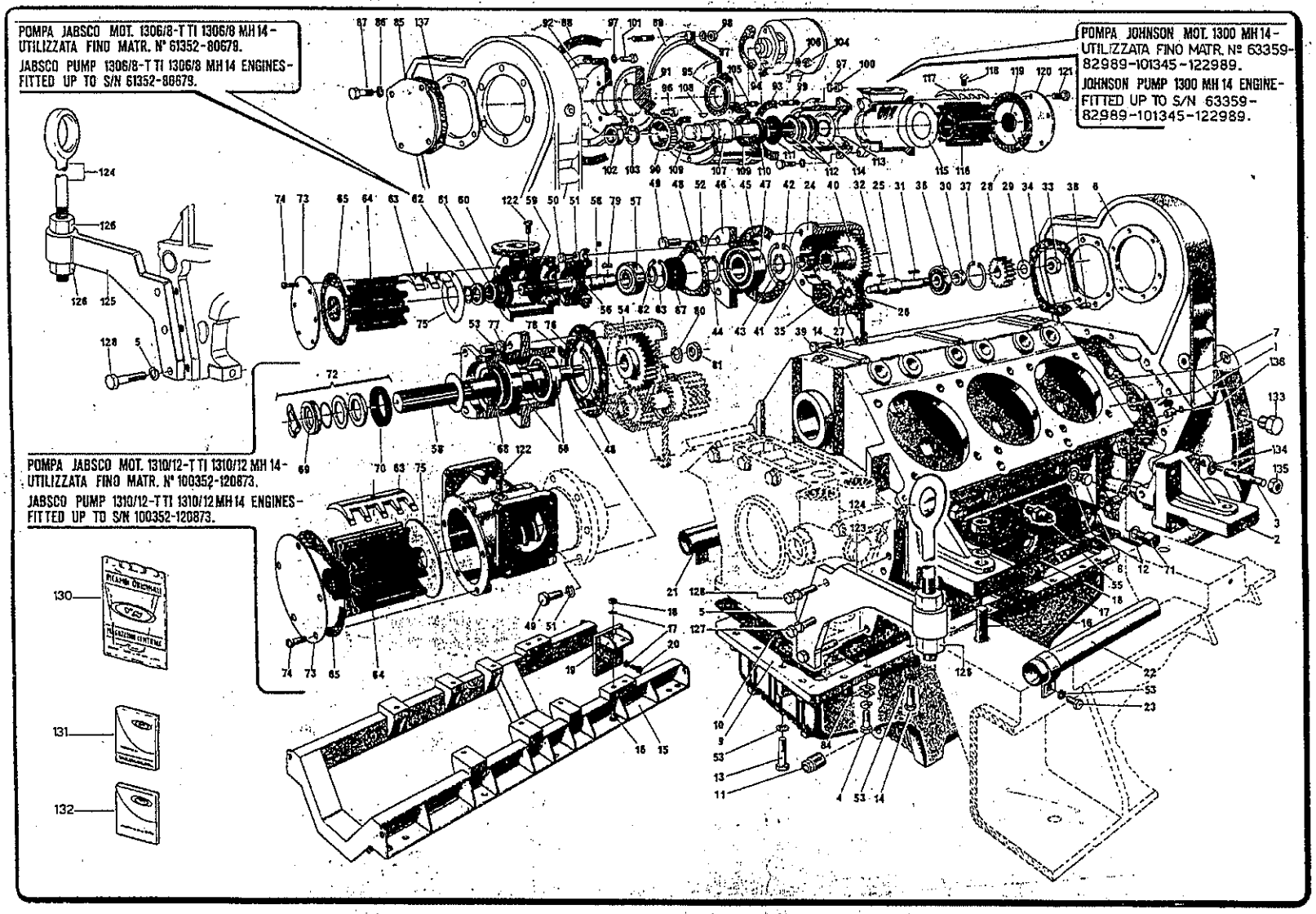
POMPA JABSCO MOT. 1306/8-T TI 1306/8 MH 14-
UTILIZZATA FINO MATR. N° 61352-80679.
JABSCO PUMP 1306/8-T TI 1306/8 MH 14 ENGINES-
FITTED UP TO S/N 61352-80679.
POMPA JOHNSON MOT. 1300 MH 14-
UTILIZZATA FINO MATR. N° 63359-
82989-101345-122989.
JOHNSON PUMP 1300 MH 14 ENGINE-
FITTED UP TO S/N 63359-
82989-101345-122989.
POMPA JABSCO MOT. 1310/12-T TI 1310/12 MH 14-
UTILIZZATA FINO MATR. N° 100352-120873.
JABSCO PUMP 1310/12-T TI 1310/12 MH 14 ENGINES-
FITTED UP TO S/N 100352-120873.
RICAMBI ORIGINALI
LUBRIFICANTE INTERNO

SERIE MH 14

BASAMENTO
CRANKCASE
BATI
GEHAUSE

COPPE OLIO
OIL SUMPS
CARTERS D'HUILE
ÖLSCHALE

POMPE ACQUA
WATER PUMP
POMPE DE CIRCULATION (EAU)
WASSERPUMPE

TAV. 1.00

N° Progr	DESCRIZIONE	DESCRIPTION	1306 · T1306 · TI1306 MH 14			1308 · T1308 · TI1308 MH 14			1310 · T1310 · TI1310 MH 14			1312 · T1312 · TI1312 MH 14		
			Codice	Q.	Modifiche	Codice	Q.	Modifiche	Codice	Q.	Modifiche	Codice	Q.	Modifiche
-	BASAMENTO COMP.Prig.testa M14	COMPLETE CRANKCASE STUD M14	1 001 025	1	FINO M.61199	1 001 026	1	FINO M.80553	1 001 027	1	FINO M.100328	1 001 028	1	FINO M.120663
-	BASAMENTO COMP.Prig.testa M16	COMPLETE CRANKCASE STUD M16	10012005A	1	14	10012006A	1	11	1 001 050	1		10012008A	1	11
* 1	BASAMENTO-Prigioniero testa M14	CRANKCASE STUD M14	2 001 044	1	FINO M.61199	2 001 051	1	FINO M.80553	2 001 054	1	FINO M.100328	2 001 045	1	FINO M.120663
* 1	BASAMENTO-Prigioniero testa M16	CRANKCASE STUD M16	20012001A	1	15	20012002A	1	12	2 001 085	1		20012004A	1	12
2	STAFFA SUPPORTO MOTORE	ENGINE MOUNTING	2 054 091	4		2 054 091	4		2 054 091	6		2 054 091	6	
3	PRIGIONIERO	STUD	41750388A	16	3 16	41750388A	16	3 13	4 176 422	24	3	41750388A	24	3 13
4	VITE	SCREW	4 176 297	26	4	4 176 233	16		4 176 233	24		4 176 233	24	
5	ROSETTA ELASTICA	SPRING WASHER	4 624 262	22		4 624 262	22		4 624 262	30		4 624 262	30	
6	CAMPANA COPRIVOLANO	BELL HOUSING (Mot.Serie 1300MH14)	2 012 176	1	9	2 012 176	1	7	2 012 176	1	7	2 012 176	1	7
6	CAMPANA COPRIVOLANO	BELL HOUSING (Mot.Serie T.TI1300")	2 012 176	1		2 012 176	1		2 012 176	1		2 012 176	1	
7	GUARNIZIONE	GASKET	2 203 278	1		2 203 278	1		2 203 278	1		2 203 278	1	
8	TAPPO	PLUG	41150027A	3	19	41150027A	4	16	41150027A	4	11	41150027A	5	15
9	COPPA OLIO	OIL SUMP	20860705B	1	5 10 18	20860706B	1	15	2 086 079	1		2 086 080	1	
10	GUARNIZIONE	GASKET	2 203 279	1		2 203 297	1		2 203 296	1		2 203 298	1	
11	TAPPO SCARICO OLIO	DRAIN PLUG	4 177 024	2	FM 63525	4 177 024	2	FM 83209	4 177 024	2		4 177 024	2	
12	GUARNIZIONE	GASKET	4 202 010	5		4 202 010	6		4 202 010	6		4 202 010	7	
13	VITE	SCREW	4 176 267	2		4 176 267	2		4 176 267	2		4 176 267	2	
14	VITE	SCREW	4 176 252	24		4 176 252	28		4 176 252	32		4 176 252	32	
15	SOTTOBASE	FRAME	2 004 038	1		2 004 039	1		2 004 041	1		2 004 043	1	
16	VITE	SCREW	4 176 558	8		4 176 558	8		4 176 558	10		4 176 558	10	
17	ROSETTA ELASTICA	SPRING WASHER	4 624 266	16		4 624 266	16		4 624 266	18		4 624 266	18	
18	DADO	NUT	4 179 516	8		4 179 516	8		4 179 516	10		4 179 516	10	
19	STAFFA INVERTIT. BGA 100	REVERSE GEAR BRACKET BGA 100	2 054 112	2										
19	STAFFA INVERTIT. BGA 180	REVERSE GEAR BRACKET BGA 180	2 054 121	2		2 054 121	2		2 054 121	2		2 054 121	2	
19	STAFFA INVERTIT. BGA 280	REVERSE GEAR BRACKET BGA 280							2 054 120	2		2 054 120	2	
20	VITE	SCREW	4 176 544	8		4 176 544	8		4 176 544	8		4 176 544	8	
21	ASTUCCIO PROTEZIONE CAVI	CABLES PROTECTION	2 135 011	1								2 135 013	1	
22	ASTUCCIO PROTEZIONE CAVI	CABLES PROTECTION	2 135 010	1								2 135 018	1	
23	VITE	SCREW	4 176 232	2								4 176 232	3	
24	SUPPORTO	SUPPORT	2 053 474	1	FINO MATR. 61352	2 053 474	1	FINO MATR. 80679	2 053 474	1	FINO MATR. 100352	2 053 474	1	FINO MATR. 120873
25	ALBERO	SHAFT	2 019 211	1		2 019 211	1		2 019 211	1		2 019 211	1	
26	INGRANAGGIO	GEAR	2 066 409	1		2 066 409	1		2 066 409	1		2 066 409	1	
27	DISTANZIALE	SPACER	2 163 216	1		2 163 216	1		2 163 216	1		2 163 216	1	

SERIE MH 14

BASAMENTO
CRANKCASE
BATI
GEHÄUSE

COPPE OLIO
OIL SUMPS
CARTERS D'HUILE
ÖLSCHALE

POMPE ACQUA
WATER PUMP
POMPE DE CIRCULATION (EAU)
WASSERPUMPE

TAV. 1.00

N° Progr.	DESCRIZIONE	DESCRIPTION	1306 · T1306 · TI1306 MH 14			1308 · T1308 · TI1308 MH 14			1310 · T1310 · TI1310 MH 14			1312 · T1312 · TI1312 MH 14		
			Codice	Q.	Modifiche	Codice	Q.	Modifiche	Codice	Q.	Modifiche	Codice	Q.	Modifiche
28	INGRANAGGIO	GEAR	2 066 410	1		2 066 410	1		2 066 410	1		2 066 410	1	
29	ROSETTA	WASHER	2 185 002	1		2 185 002	1		2 185 002	1		2 185 002	1	
30	DISTANZIALE	SPACER	2 163 027	1		2 163 027	1		2 163 027	1		2 163 027	1	
31	LINGUETTA	KEY	4 183 064	1		4 183 064	1		4 183 064	1		4 183 064	1	
32	LINGUETTA	KEY	4 183 061	1		4 183 061	1		4 183 061	1		4 183 061	1	
33	DADO	NUT	4 179 021	1		4 179 021	1		4 179 021	1		4 179 021	1	
34	GUARNIZIONE	GASKET	2 203 273	1		2 203 273	1		2 203 273	1		2 203 273	1	
35	CUSCINETTO	BEARING	4 637 124	1		4 637 124	1		4 637 124	1		4 637 124	1	
36	CUSCINETTO	BEARING	4 637 184	1		4 637 184	1		4 637 184	1		4 637 184	1	
37	ANELLO SEEGER	SNAP RING	4 626 052	1		4 626 052	1		4 626 052	1		4 626 052	1	
38	SPINA	DOWEL	4 184 183	2		4 184 183	2		4 184 183	2		4 184 183	2	
39	VITE	SCREW	4 176 240	4	FINO	4 176 240	4	FINO	4 176 240	4	FINO	4 176 240	4	FINO
40	INGRANAGGIO	GEAR	2 066 408	1	MATR.	2 066 408	1	MATR.			MATR.			MATR.
41	MOZZO PER POMPA	TUB	2 075 028	1	61352	2 075 028	1	80679			100352			120873
42	ANELLO SEEGER	SNAP RING	4 627 072	1		4 627 072	1							
43	ANELLO SEEGER	SNAP RING	4 627 035	1		4 627 035	1							
44	ANELLO SEEGER	SNAP RING	4 627 028	1		4 627 028	1							
45	GUARNIZIONE	GASKET	2 203 305	1		2 203 305	1							
46	SCATOLA POMPA	PUMP GEAR	2 010 078	1		2 010 078	1							
47	CUSCINETTO	BEARING	4 637 307	1		4 637 307	1							
48	GUARNIZIONE	GASKET	2 203 239	1		2 203 239	1		2 203 305	1		2 203 305	1	
49	VITE	SCREW	4 176 331	3		4 176 331	3		4 176 331	6		4 176 331	6	
50	VITE	SCREW	4 176 236	3		4 176 236	3							
51	ROSETTA ELASTICA	SPRING WASHER	4 181 008	3		4 181 008	3							
52	ROSETTA ELASTICA	SPRING WASHER	4 624 260	3		4 624 260	3		4 624 260	6		4 624 260	6	
53	ROSETTA ELASTICA	SPRING WASHER	4 624 258	32		4 624 258	36		4 624 258	44		4 624 258	48	
54	INGRANAGGIO	GEAR							2 066 411	1		2 066 411	1	
55	MANOCONTATTO	PRESSURE SWITCH	4 606 001	1		4 606 001	1		4 606 001	1		4 606 001	1	
-	PREDISPOSIZIONE POMPA ACQUA-WATER PUMP APPLICATION(da fig.24 a 49 e													
	fig. 14 - 52)		1 227 225	1		1 227 225	1							
-	PREDISPOSIZIONE POMPA ACQUA-WATER PUMP APPLICATION(da fig.24 a 39 e													
	fig.14.48.49.52.54)								1 227 212	1		1 227 212	1	
-	POMPA ACQUA COMPLETA	COMPLETE WATER PUMP	3 521 019	1		3 521 019	1							

SERIE MH 14

BASAMENTO / CRANKCASE / BATI / GEHÄUSE

COPPE OLIO / OIL SUMPS / CARTERS D'HUILE / ÖLSCHALE

POMPE ACQUA / WATER PUMP / POMPE DE CIRCULATION (EAU) / WASSERPUMPE

TAV. 1.00

Nº Progr	DESCRIZIONE	DESCRIPTION	1306 · T1306 · TI1306 MH 14			1308 · T1308 · TI1308 MH 14			1310 · T1310 · TI1310 MH 14			1312 · T1312 · TI1312 MH 14		
			Codice	Q.	Modifiche	Codice	Q.	Modifiche	Codice	Q.	Modifiche	Codice	Q.	Modifiche
-	POMPA ACQUA COMPLETA	COMPLETE WATER PUMP							3 521 023	1		3 521 023	1	
56	ANELLO DI TENUTA	SEAL RING	4 521 086	1		4 521 086	1							
57	CUSCINETTO	BEARING	4 521 063	1		4 521 063	1							
58	ALBERINO	SHAFT	4 521 060	1		4 521 060	1		4 521 052	1		4 521 052	1	
59	ANELLO DI FERMO	RETAINER	4 521 059	1		4 521 059	1							
* 60	ANELLO DI GRAFITE	RING	4 521 058	1		4 521 058	1							
61	CUSCINETTO	BEARING	4 521 057	1		4 521 057	1							
62	SEDE ANELLO	SEAT	4 521 064	1		4 521 064	1							
63	CAMME	CAM	4 521 021	1		4 521 021	1		4 521 049	1		4 521 049	1	
64	GIRANTE	IMPELLER	4 521 054	1		4 521 054	1		4 521 047	1		4 521 047	1	
65	GUARNIZIONE	GASKET	4 521 035	1	FINO MATR. 61352	4 521 035	1	FINO MATR. 80679	4 521 048	1	FINO MATR. 100352	4 521 048	1	FINO MATR. 120873
66	CUSCINETTO	BEARING							4 637 254	2		4 637 254	2	
67	ANELLO DI TENUTA	SEAL RING	4 521 061	1		4 521 061	1							
68	ANELLO DI TENUTA	SEAL RING							4 521 053	1		4 521 053	1	
69	BUSSOLA	BUSH							4 521 050	1		4 521 050	1	
70	ANELLO DI TENUTA	SEAL RING							4 521 051	1		4 521 051	1	
71	RACCORDO	UNION							2 178 092	2		2 178 092	2	
72	COMPLESSIVO DI TENUTA	SEAL ASSEMBLY COMPRISING	4 521 082	1		4 521 082	1		4 521 078	1		4 521 078	1	
73	COPERCHIO	END COVER	4 521 083	1		4 521 083	1		4 521 079	1		4 521 079	1	
74	VITE	SCREW	4 521 013	5		4 521 013	5		4 521 080	5		4 521 080	5	
75	ANELLO DI RASAMENTO	WEARPLATE	4 521 085	1	FINO MATR. 61352	4 521 085	1	FINO MATR. 80679	4 521 081	1	FINO MATR. 100352	4 521 081	1	FINO MATR. 120873
76	ANELLO SEEGER	SNAP RING							4 626 062	1		4 626 062	1	
77	VITE	SCREW							4 176 982	4		4 176 982	4	
78	LINGUETTA	KEY							4 183 510	1		4 183 510	1	
79	LINGUETTA	KEY	4 183 860	1		4 183 860	1							
80	ROSETTA ELASTICA	SPRING WASHER							4 624 220	1		4 624 220	1	
81	DADO	NUT							4 179 908	1		4 179 908	1	
82	ANELLO SEEGER	SNAP RING	4 627 020	1		4 627 020	1							
83	ANELLO SEEGER	SNAP RING	4 626 047	1		4 626 047	1							
84	PIASTRINA	WASHER	2 186 002	46										
85	COPERCHIO	COVER	2 013 845	1	11	2 013 845	1	8	2 013 845	1	8	2 013 845	1	8
86	ROSETTA ELASTICA	SPRING WASHER	4 624 258	4		4 624 258	4		4 624 258	4		4 624 258	4	
87	VITE	SCREW	4 176 242	4		4 176 242	4		4 176 242	4		4 176 242	4	

SERIE MH 14

BASAMENTO / CRANKCASE / BATI / GEHÄUSE

COPPE OLIO / OIL SUMPS / CARTERS D'HUILE / ÖLSCHALE

POMPE ACQUA / WATER PUMP / POMPE DE CIRCULATION (EAU) / WASSERPUMPE

TAV. 1.00

N° Progr	DESCRIZIONE	DESCRIPTION	1306 · T1306 · TI1306 MH 14			1308 · T1308 · TI1308 MH 14			1310 · T1310 · TI1310 MH 14			1312 · T1312 · TI1312 MH 14		
			Codice	Q.	Modifiche	Codice	Q.	Modifiche	Codice	Q.	Modifiche	Codice	Q.	Modifiche
88	GUARNIZIONE	GASKET	2 203 272	1		2 203 272	1		2 203 272	1		2 203 272	1	
-	PREDISPOSIZIONE PER POMPA ACQUA	ADAPTOR FOR WATER END GENERATOR												
	E.GENERATRICE (da fig.89 a 106)	PUMP (from fig.89 to fig.106)	1 227 437	1	6	1 227 437	1	4	1 227 437	1	4	1 227 437	1	4
89	SCATOLA		2 010 085	1		2 010 085	1		2 010 085	1		2 010 085	1	
90	INGRANAGGIO	GEAR	2 066 445	1		2 066 445	1		2 066 445	1		2 066 445	1	
91	INGRANAGGIO	GEAR	2 066 448	1		2 066 448	1		2 066 448	1		2 066 448	1	
92	DISTANZIALE	SPACER	2 163 218	1		2 163 218	1		2 163 218	1		2 163 218	1	
93	GUARNIZIONE	GASKET	2 203 305	1		2 203 305	1		2 203 305	1		2 203 305	1	
94	GUARNIZIONE	GASKET	2 203 289	1		2 203 289	1		2 203 289	1		2 203 289	1	
95	CUSCINETTO	BEARING	4 637 254	1	FINO MATR. 63359	4 637 254	1	FINO MATR. 82989	4 637 254	1	FINO MATR. 101345	4 637 254	1	FINO MATR. 122989
96	VITE	SCREW	4 176 333	6		4 176 333	6		4 176 333	6		4 176 333	6	
97	ROSETTA ELASTICA	SPRING WASHER	4 624 260	18		4 624 260	18		4 624 260	18		4 624 260	18	
98	DADO	NUT	4 179 110	6		4 179 110	6		4 179 110	6		4 179 110	6	
99	PRIGIONIERO	STUD	4 175 360	6		4 175 360	6		4 175 360	6		4 175 360	6	
100	DADO	NUT	4 179 010	6		4 179 010	6		4 179 010	6		4 179 010	6	
101	VITE	SCREW	4 176 328	6		4 176 328	6		4 176 328	6		4 176 328	6	
102	DADO	NUT	4 179 908	1		4 179 908	1		4 179 908	1		4 179 908	1	
103	ROSETTA ELASTICA	SPRING WASHER	4 624 220	1		4 624 220	1		4 624 220	1		4 624 220	1	
104	DADO	NUT	4 179 106	2		4 179 106	2		4 179 106	2		4 179 106	2	
105	PRIGIONIERO	STUD	4 175 317	2		4 175 317	2		4 175 317	2		4 175 317	2	
106	ROSETTA ELASTICA	SPRING WASHER	4 624 256	2		4 624 256	2		4 624 256	2		4 624 256	2	
-	POMPA ACQUA COMPLETA JOHNSON	JOHNSON COMPLETE WATER PUMP												
	(da fig.107 a fig.121)	(from fig.107 to fig.121)	3 521 034	1	7	3 521 034	1	5	3 521 033	1	5	3 521 033	1	5
107	ALBERINO	SHAFT	4 521 098	1		4 521 098	1		4 521 098	1		4 521 098	1	
108	LINGUETTA	KEY	4 183 510	1		4 183 510	1		4 183 510	1		4 183 510	1	
109	CUSCINETTO	BEARING	4 637 254	2		4 637 254	2		4 637 254	2		4 637 254	2	
110	ANELLO DI TENUTA	SEAL RING	4 521 099	1		4 521 099	1		4 521 099	1		4 521 099	1	
111	ANELLO DI FERMO	RETAINER	4 521 100	1		4 521 100	1		4 521 100	1		4 521 100	1	
112	COMPLESSIVO DI TENUTA	SEAL ASSEMBLY COMPRISING	4 521 101	1		4 521 101	1		4 521 101	1		4 521 101	1	
113	ANELLO SEEGER	SNAP RING	4 626 062	1		4 626 062	1		4 626 062	1		4 626 062	1	
114	ANELLO SEEGER	SNAP RING	4 627 022	1		4 627 022	1		4 627 022	1		4 627 022	1	
115	ANELLO DI RASAMENTO	WEARPLATE	4 521 081	1		4 521 081	1		4 521 081	1		4 521 081	1	
116	GIRANTE	IMPELLER	4 521 102	1		4 521 102	1		4 521 103	1		4 521 103	1	

SERIE MH 14

BASAMENTO
CRANKCASE
BATI
GEHÄUSE

COPPE OLIO
OIL SUMPS
CARTERS D'HUILE
ÖLSCHALE

POMPE ACQUA
WATER PUMP
POMPE DE CIRCULATION (EAU)
WASSERPUMPE

TAV. 1.00

N° Progr	DESCRIZIONE	DESCRIPTION	1306 · T1306 · TI1306 MH 14			1308 · T1308 · TI1308 MH 14			1310 · T1310 · TI1310 MH 14			1312 · T1312 · TI1312 MH 14		
			Codice	Q.	Modifiche	Codice	Q.	Modifiche	Codice	Q.	Modifiche	Codice	Q.	Modifiche
117	CAMME	CAM	4 521 104	1	FINO MATR. 63359	4 521 104	1	FINO MATR. 82989	4 521 049	1	FINO MATR. 101345	4 521 049	1	FINO MATR. 122989
118	VITE	SCREW	4 521 077	1		4 521 077	1		4 521 077	1		4 521 077	1	
119	GUARNIZIONE	GASKET	4 521 048	1		4 521 048	1		4 521 048	1		4 521 048	1	
120	COPERCHIO	COVER	4 521 105	1		4 521 105	1		4 521 105	1		4 521 105	1	
121	VITE	SCREW	4 521 080	5		4 521 080	5		4 521 080	5		4 521 080	5	
122	VITE	SCREW	4 521 077	1		4 521 077	1		4 521 077	1		4 521 077	1	
123	SUPPORTO ANT.DESTRO GOLFARE	LIFTING EYE RIGHT FRONT SUPPORT							2 051 755	1		2 051 755	1	
124	GOLFARE	LIFTING EYE	2 055 005	2		2 055 005	2		2 055 005	2		2 055 005	2	
125	SUPPORTO ANT.SINISTRO GOLFARE	LIFTING EYE LEFT FRONT SUPPORT	2 053 481	1		2 053 481	1		2 053 481	1		2 053 481	1	
126	DADO	NUT	4 179 218	4		4 179 218	4		4 179 218	4		4 179 218	4	
127	VITE	SCREW							4 176 425	2		4 176 425	2	
128	VITE	SCREW	4 176 420	4		4 176 420	4		4 176 420	4		4 176 420	4	
■ 130	SERIE GUARNIZIONI BASAMENTO MOTORE	CRANKCASE GASKET SET	1 203 113	1	1 12	1 203 114	1	1 9	1 203 115	1	1 9	1 203 116	1	1 9
* ■ 131	SERIE GUARNIZIONI TESTATA MOTORE	ENGINE VALVE GRINDING GASKET SET	1 203 147	6	2 8 13	1 203 147	8	2 6 10	1 203 147	10	2 6 10	1 203 147	12	2 6 10
■ 132	SERIE GUARNIZIONI SOVRALIMENTAZ.	TURBO CHARGING EQUIP.GASKET SET										1 203 118	1	
133	TAPPO	PLUG	4 1772001A	1		41772001A	1		41772001A	1		41772001A	1	
134	ROSETTA	WASHER	41810263A	16	17	41810263A	16	14				41810263A	24	14
135	DADO	NUT	46210017A	16	16	46210017A	16	13				46210017A	24	13
136	SPINA	DOWEL	41840258A	2		41840258A	2		41840258A	2		41840258A	2	
137	GUARNIZIONE	GASKET	22030804A	1		22030804A	1		28030804A	1		22030804A	1	

* POS. 131 SOSTITUITA DA 12039008F

* ITEM 131 REPLACED BY 12039008F

PER OTTENERE LA SERIE COMPLETA GUARNIZIONI MOTORI ASPIRATI, E' NECESSARIO ORDINARE LE CONFEZIONI A FRONTE DEI N° PROGR. 130 - 131, MENTRE PER I MOTORI SOVRALIMENTATI (T-TI) ORDINARE ANCHE LA CONFEZIONE A FRONTE DEL N° PROGR. 132 -.

TO RECEIVE A COMPLETE ENGINE GASKET SET, THE FOLLOWING ITEMS HAVE TO BE ORDERED :
NATURALLY ASPIRATED ENGINES : ITEMS 130-131 T and TI TURBOCHARGED ENGINES : ITEMS 130-131-132

SERIE MH 14

MODIFICHE
MODIFICATIONS
MODIFICATIONS
ÄNDERUNGEN

TAV. 1.00

1306 · T1306 · TI1306 MH 14		
N.	Codice	Fino a matricola
1	1 203 089	61199
2	1 203 117	61199
3	4 175 391	61452
4	4 176 296	61240
	4 176 252	
5	2 086 705	61240
6	1 227 225	61352
7	3 521 019	61352
8	1 203 133	61924
9	2 012 221	
10	2 086 095	62154
11	2 013 377	62056
12	1 203 134	
13	1 203 104	
14	10010048A	FM 63587
15	20010083A	
16	41760422A	
17	46240262A	
18	20860705A	FM 63525
19	41770021A	INTERCAMBIAB.

1308 · T1308 · TI1308 MH 14		
N.	Codice	Fino a matricola
1	1 203 090	80553
2	1 203 117	80553
3	4 175 391	80748
4	1 227 225	80679
5	3 521 019	80679
6	1 203 133	81116
7	2 012 221	
8	2 013 377	81233
9	1 203 135	
10	1 203 104	
11	10010049A	FM 83220
12	20010084A	
13	41760422A	
14	46240262A	
15	20860706A	FM 83209
16	41770021A	INTERCAMBIABILE

1310 · T1310 · TI1310 MH 14		
N.	Codice	Fino a matricola
1	1 203 091	100328
2	1 203 117	100328
3	4 175 391	100402
4	1 227 212	100352
5	3 521 023	100352
6	1 203 133	100625
7	2 012 221	
8	2 013 377	100691
9	1 203 136	
10	1 203 104	
11	41770021A	INTERCAMBIABILE

1312 · T1312 · TI1312 MH 14		
N.	Codice	Fino a matricola
1	1 203 092	120663
2	1 203 117	120663
3	4 175 391	121007
4	1 227 212	120873
5	3 521 023	120873
6	1 203 133	121614
7	2 012 221	
8	2 013 377	121794
9	1 203 137	
10	1 203 104	
11	10010051A	FM 123170
12	20010086A	
13	41760422A	
14	46240262A	
15	41770021A	INTERCAMBIABILE

POMPA FORANI & PECORARI MOT. 1300 MH14
UTILIZZATA DA MATR. 63360-82990-101346-122990
FORANI & PECORARI PUMP 1300 MH14
ENGINE-FITTED FROM S/N 63360-82990-101346-122990

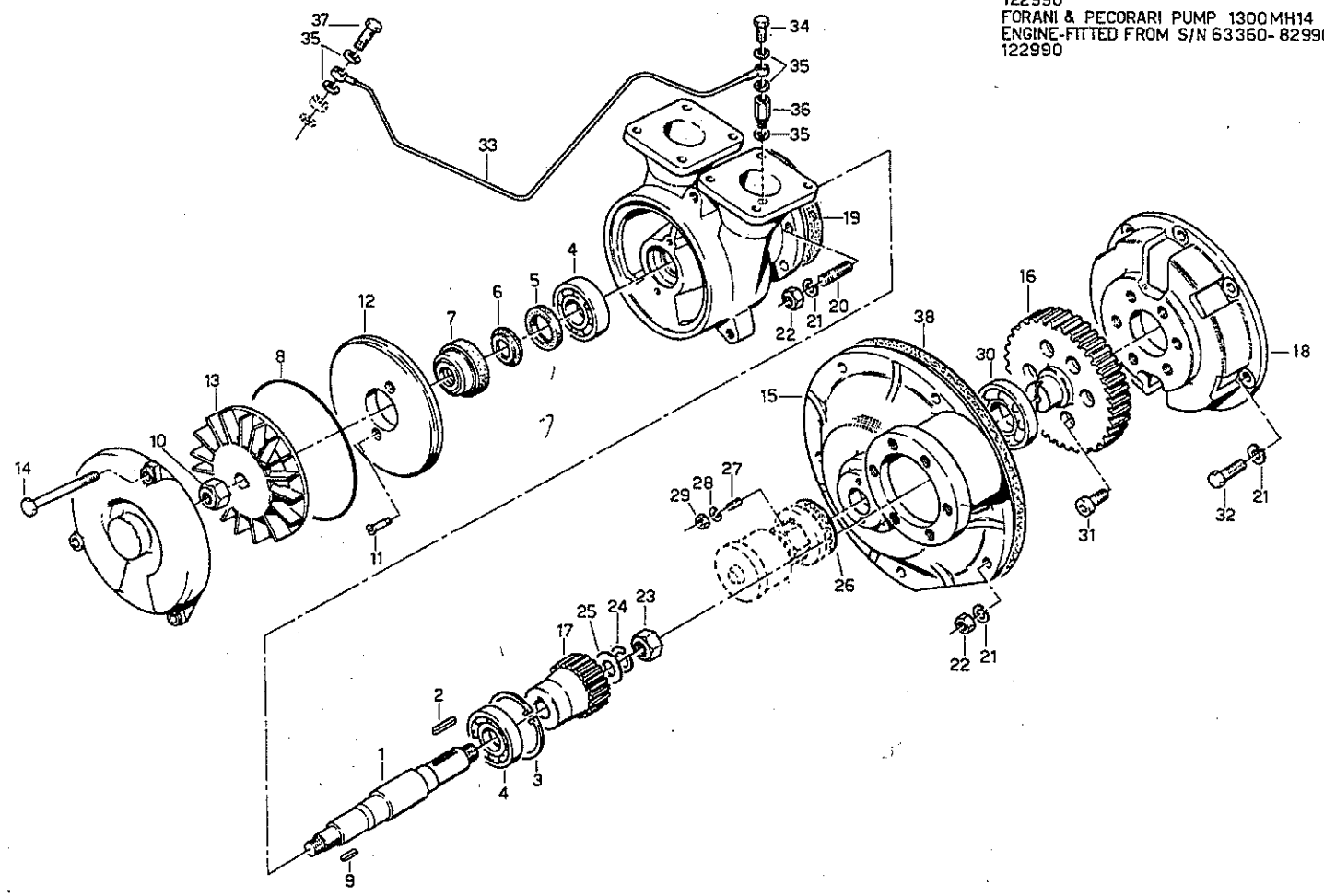

SERIE MH 14

POMPE ACQUA
WATER PUMP
POMPE DE CIRCULATION (EAU)
WASSERPUMPE

TAV. 1.01

N° Progr.	DESCRIZIONE	DESCRIPTION	1306 · T1306 · TI1306 MH 14			1308 · T1308 · TI1308 MH 14			1310 · T1310 · TI1310 MH 14			1312 · T1312 · TI1312 MH 14		
			Codice	Q.	Modifiche	Codice	Q.	Modifiche	Codice	Q.	Modifiche	Codice	Q.	Modifiche
-	POMPA ACQUA COMPL. F.& P.	F.&.P. COMPL.WATER PUMP	35202001A	1		35202001A	1		35202001A	1		35202002A	1	
	(DA FIG.1 A FIG.14)	(FROM FIG.1 TO FIG.14)												
1	ALBERO	SHAFT	45202008A	1		45202008A	1		45202008A	1		45202008A	1	
2	LINGUETTA	KEY	41830066A	1		41830066A	1		41830066A	1		41830066A	1	
3	ANELLO SEEGER	SNAP RING	46260062A	1		46260062A	1		46260062A	1		46260062A	1	
4	CUSCINETTO	BEARING	46370221A	2		46370221A	2		46370221A	2		46370221A	2	
5	ANELLO DI TENUTA	SEAL RING	46340158A	1		46340158A	1		46340158A	1		46340158A	1	
6	ANELLO	RING	45202006A	1		45202006A	1		45202006A	1		45202006A	1	
7	COMPLESSIVO DI TENUTA	SEAL ASSEMBLY COMPRISING	45202005A	1		45202005A	1		45202005A	1		45202005A	1	
8	GUARNIZIONE OR	O RING	45202009A	1		45202009A	1		45202009A	1		45202009A	1	
9	LINGUETTA	KEY	41830861A	1		41830861A	1		41830861A	1		41830861A	1	
10	DADO	NUT	46210046A	1		46210046A	1		46210046A	1		46210046A	1	
11	VITE	SCREW	41762000A	2		41762000A	2		41762000A	2		41762000A	2	
12	DISCO	DISC	45202004A	1		45202004A	1		45202004A	1		45202004A	1	
13	GIRANTE	IMPELLER	45202003A	1		45202003A	1		45202003A	1		45202003A	1	
14	VITE	SCREW	41762500A	3		41762500A	3		41762500A	3		41762500A	3	
-	PREDISPOSIZ.PER POMPA ACQUA A	ADAPTOR FOR WATER PUMP AND	12272002A	1		12272002A	1		12272002A	1		12272002A	1	
	GENERATRICE (DA FIG.15 A FIG 32)	GENERATOR (FOR FIG.15 TO FIG 32												
15	SCATOLA POMPA	PUMP HOUSING	20100085A	1		20100085A	1		20100085A	1		20100085A	1	
16	INGRANAGGIO	GEAR	20662001A	1		20662001A	1		20662001A	1		20662001A	1	
17	INGRANAGGIO	GEAR	20662002A	1		20662002A	1		20662002A	1		20662002A	1	
18	DISTANZIALE	SPACER	21630218A	1		21630218A	1		21630218A	1		21630218A	1	
19	GUARNIZIONE	GASKET	22030305A	1		22030305A	1		22030305A	1		22030305A	1	
20	PRIGIONIERO	STUD	41750361A	6		41750361A	6		41750361A	6		41750361A	6	
21	ROSETTA ELASTICA	SPRING WASHER	46240260A	18		46240260A	18		46240260A	18		46240260A	18	
22	DADO	NUT	41790410A	12		41790410A	12		41790410A	12		41790410A	12	
23	DADO	NUT	41790516A	1		41790516A	1		41790516A	1		41790516A	1	
24	ROSETTA ELASTICA	SPRING WASHER	46240266A	1		46240266A	1		46240266A	1		46240266A	1	
25	ROSETTA	WASHER	41810217A	1		41810217A	1		41810217A	1		41810217A	1	
26	GUARNIZIONE	GASKET	22030289A	1		22030289A	1		22030289A	1		22030289A	1	
27	PRIGIONIERO	STUD	41750317A	2		41750317A	2		41750317A	2		41750317A	2	
28	ROSETTA ELASTICA	SPRING WASHER	46240256A	2		46240256A	2		46240256A	2		46240256A	2	
29	DADO	NUT	41790406A	2		41790406A	2		41790406A	2		41790406A	2	

SERIE MH 14

POMPE ACQUA
WATER PUMP
POMPE DE CIRCULATION (EAU)
WASSERPUMPE

TAV. 1.01

N° Progr.	DESCRIZIONE	DESCRIPTION	1306 · T1306 · TI1306 MH 14			1308 · T1308 · TI1308 MH 14			1310 · T1310 · TI1310 MH 14			1312 · T1312 · TI1312 MH 14		
			Codice	Q.	Modifiche	Codice	Q.	Modifiche	Codice	Q.	Modifiche	Codice	Q.	Modifiche
30	CUSCINETTO	BEARING	46370254A	1		46370254A	1		46370254A	1		46370254A	1	
31	VITE	SCREW	41760850A	6		41760850A	6		41760850A	6		41760850A	6	
32	VITE	SCREW	41760331A	6		41760331A	6		41760331A	6		41760331A	6	
33	TUBO	PIPE	21282242A	1		21282242A	1		21282242A	1		21282242A	1	
34	BOCCHETTONE	UNION SCREW	21320025A	1		21320025A	1		21320025A	1		21320025A	1	
35	GUARNIZIONE	GASKET	42020008A	5		42020008A	5		42020008A	5		42020008A	5	
36	RACCORDO	UNION NUT	21780061A	1		21780061A	1		21780061A	1		21780061A	1	
37	BOCCHETTONE	UNION SCREW	21320715A	1		21320715A	1		21320715A	1		21320715A	1	
38	GUARNIZIONE	GASKET	22030272A	1		22030272A	1		22030272A	1		22030272A	1	

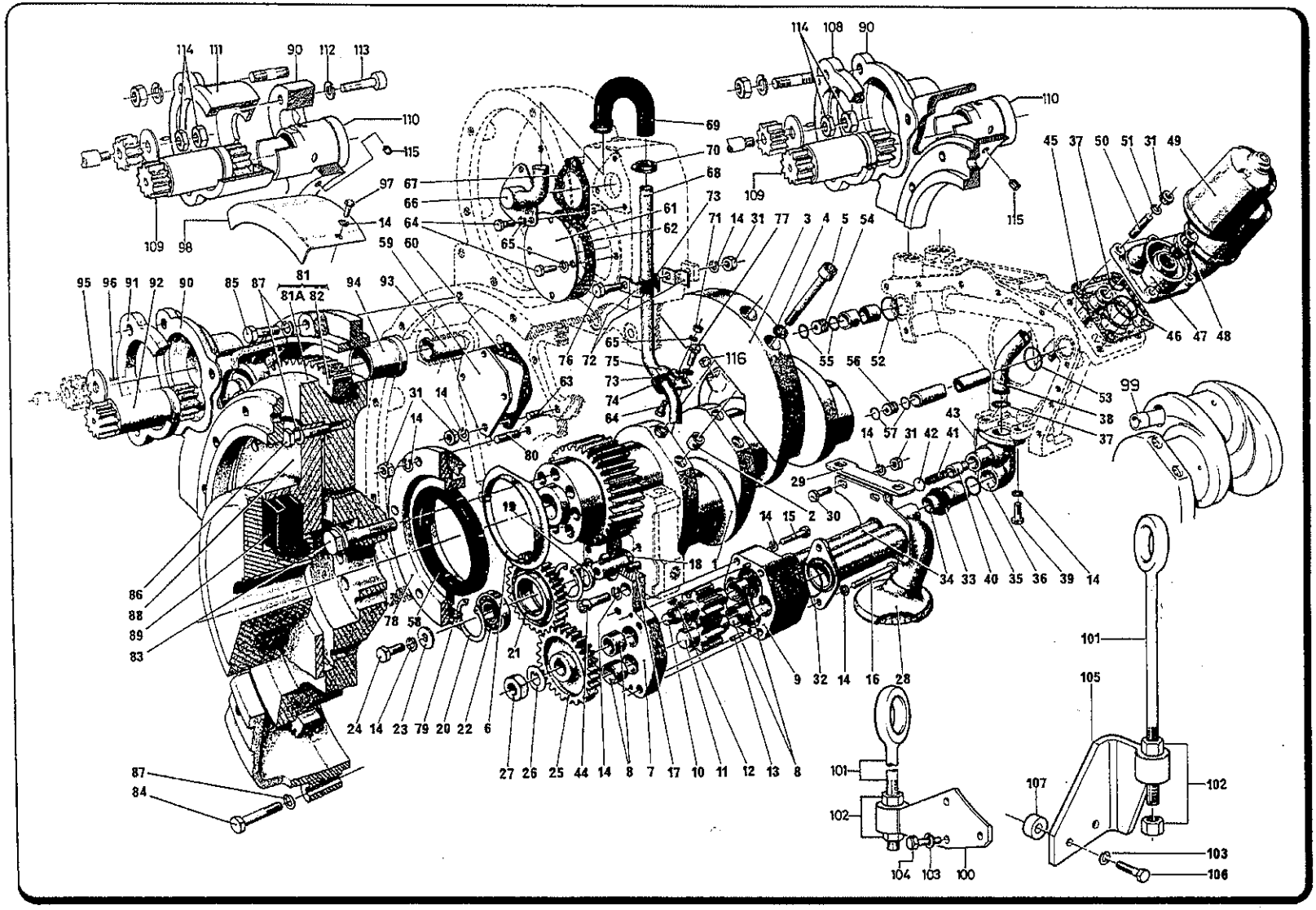
114 111 90 112 113
110
115
97 67
66
14 64
109 98
59 60
65
69
70
68
73
61
62
71 14 31 77 3 4 5 54
114 108 90
110
109
115
45 37 50 51 31 49
46 47 48
95 96 91 92 90 85 87 81 81A 82 94 93
76 72 75
116
55 56 52
53
38
37
99
43
14 57 31 42 41
29
14 15 2 30
34 33 40 35 36 39 14
31 14
14
63
80
86
88
89
83
78 58
21
24 14 23 79 20 22 6
27 26 25 44 14 8 7 17 10 11 12 13 8
9 32 14 16 28
87
84
101
102
104 103 100
101
105
107
102
103
106

SERIE MH 14

ALBERO A GOMITI
CRANKSHAFT
VILEBREQUIN
KURBELWELLE

POMPA OLIO
OIL PUMP
POMPE À HUILE
SCHMIERÖLPUMPE

FILTRO OLIO
OIL FILTER
FILTRE À HUILE
ÖLFILTER

TAV. 2.00

	N° Progr	DESCRIZIONE	DESCRIPTION	1306 · T1306 · TI1306 MH 14					1308 · T1308 · TI1308 MH 14					1310 · T1310 · TI1310 MH 14					1312 · T1312 · TI1312 MH 14				
				Codice	Q.	Modifiche			Codice	Q.	Modifiche			Codice	Q.	Modifiche			Codice	Q.	Modifiche		
	-	ALBERO COMPLETO (da fig.1a6)	CRANKSHAFT ASS.LY (fig.1 to6)	10172003A	1	18	22		10172004A	1	17	20		10170029B	1	18			10172006A	1	18	21	
*	1	ALBERO A GOMITI	CRANKSHAFT	20172001A	1	19	23		20172010A	1	18	21		20170040B	1	19			20172005A	1	19	22	
	2	SPINA	DOWEL	2 184 026	8				2 184 026	12				2 184 026	16				2 184 026	16			
*	3	CONTRAPPESO	COUNTER WEIGHT	20622001A	1	20																	
*	3	CONTRAPPESO	COUNTER WEIGHT	20622002A	3	21			20622002A	6	19			20622002A	4	20							
*	3	CONTRAPPESO	COUNTER WEIGHT											20622003A	4	21			20622003A	8	20		
	4	ROSETTA	WASHER	2 181 718	8	17			2 181 718	12	16			2181 718	16	17			2 181 718	16	17		
	5	VITE	SCREW	4 176 556	8				4 176 556	12				4 176 556	16				4 176 556	16			
	6	ANELLO	RING	2 152 772	1	9	FM 63587		2 152 772	1	9	FM 83220		2 152 772	1	9			2 152 772	1	9	FM123170	
	-	SUPPORTO COMPLETO (fig.7-8)	SUPPORT ASS.LY (fig.7-8)	1 053 703	1				1 053 703	1				1 053 703	1				1 053 703	1			
*	7	SUPPORTO	SUPPORT	2 053 463	1				2 053 463	1				2 053 463	1				2 053 463	1			
	8	BOCCOLA	BUSHING	2 171 094	2				2 171 094	2				2 171 094	2				2 171 094	2			
	-	CORPO COMPLETO (fig.8-9)	BODY ASS.LY (fig.8-9)	1 011 718	1	6			1 011 718	1	6			1 011 719	1	6			1 011 719	1	6		
	8	BOCCOLA	BUSHING	2 171 094	2				2 171 094	2				2 171 094	2				2 171 094	2			
*	9	CORPO	BODY	2 011 850	1	10			2 011 850	1	10			2 011 851	1	11			2 011 851	1	11		
●	10	INGRANAGGIO CONDUTTORE	DRIVE GEAR	2 066 829	1	7			2 066 829	1	7			2 066 831	1	7			2 066 831	1	7		
●	11	INGRANAGGIO CONDOTTO	DRIVEN GEAR	2 066 830	1	8			2 066 830	1	8			2 066 832	1	8			2 066 832	1	8		
	12	LINGUETTA	KEY	4 183 439	1				4 183 439	1				4 183 439	1				4 183 439	1			
	13	SPINA	DOWEL	4 184 087	2				4 184 087	2				4 184 087	2				4 184 087	2			
	14	ROSETTA	WASHER	4 624 258	19				4 624 258	17				4 624 258	17				4 624 258	17			
	15	VITE	SCREW	4 176 269	2				4 176 269	2				4 176 276	2				4 176 276	2			
	16	VITE	SCREW	4 176 276	2				4 176 276	2				4 176 287	2				4 176 287	2			
	-	POMPA COMPLETA (da fig.7a16)	PUMP ASS.LY (fig.7to 16)	1 521 705	1	5			1 521 705	1	5			1 521 706	1	5			1 521 706	1	5		
	17	SPINA	DOWEL	4 184 159	2				4 184 159	2				4 184 159	2				4 184 159	2			
	18	PERNO	SPINDLE	2 020 119	1				2 020 119	1				2 020 119	1				2 020 119	1			
	19	DISTANZIALE	SPACER	2 163 086	1				2 163 086	1				2 163 086	1				2 163 086	1			
	-	INGRANAGGIO COMPLETO(fig.20.21.22)	IDLER GEAR ASS.LY(fig.20.21.22)	1 066 003	1				1 066 003	1				1 066 003	1				1 066 003	1			
	20	ANELLO	SNAP RING	4 626 047	2				4 626 047	2				4 626 047	2				4 626 047	2			
	21	INGRANAGGIO	IDLER GEAR	2 066 349	1				2 066 349	1				2 066 349	1				2 066 349	1			
	22	CUSCINETTO	BEARING	4 637 182	1				4 637 182	1				4 637 182	1				4 637 182	1			
	23	ROSETTA	WASHER	2 181 051	1				2 181 051	1				2 181 051	1				2 181 051	1			
	24	VITE	SCREW	4 176 240	1				4 176 240	1				4 176 240	1				4 176 240	1			
	25	INGRANAGGIO	IDLER GEAR	2 066 350	1				2 066 350	1				2 066 350	1				2 066 350	1			

SERIE MH 14

ALBERO A GOMITI
CRANKSHAFT
VILEBREQUIN
KURBELWELLE

POMPA OLIO
OIL PUMP
POMPE À HUILE
SCHMIERÖLPUMPE

FILTRO OLIO
OIL FILTER
FILTRE À HUILE
ÖLFILTER

TAV. 2.00

N° Progr	DESCRIZIONE	DESCRIPTION	1306 · T1306 · TI1306 MH 14			1308 · T1308 · TI1308 MH 14			1310 · T1310 · TI1310 MH 14			1312 · T1312 · TI1312 MH 14		
			Codice	Q.	Modifiche	Codice	Q.	Modifiche	Codice	Q.	Modifiche	Codice	Q.	Modifiche
26	ROSETTA	WASHER	2 185 005	1		2 185 005	1		2 185 005	1		2 185 005	1	
27	DADO	NUT	2 179 122	1		2 179 122	1		2 179 122	1		2 179 122	1	
28	FILTRO	STRAINER ASS.LY	2 129 855	1	11	2 129 856	1	11	2 129 857	1	12	2 129 858	1	12
29	SUPPORTO	BRACKET	2 053 402	1		2 053 402	1		2 053 402	1		2 053 402	1	
30	VITE	SCREW	4 176 233	2		4 176 233	2		4 176 233	2		4 176 233	2	
31	DADO	NUT	4 179 208	15		4 179 208	15		4 179 208	15		4 179 208	15	
32	GUARNIZIONE	O RING	4 632 515	1		4 632 515	1		4 632 515	1		4 632 515	1	
33	GUARNIZIONE	GASKET	2 203 284	1		2 203 284	1		2 203 284	1		2 203 284	1	
34	TUBO MANDATA OLIO	OIL PRESSURE LINE	2 129 851	1	12	2 129 852	1	12	2 128 853	1	13	2 129 854	1	13
35	GUARNIZIONE	O RING	4 632 516	2		4 632 516	2		4 632 516	2		4 632 516	2	
36	CORPO VALVOLA	VALVE BODY	2 011 049	1		2 011 049	1		2 011 049	1		2 011 049	1	
37	GUARNIZIONE	O RING	4 632 517	2		4 632 517	2		4 632 517	2		4 632 517	2	
38	TUBO VALVOLA FILTRO	VALVE TO OIL FILTER LINE	2 129 282	1		2 129 282	1		2 129 282	1		2 129 282	1	
39	VITE	SCREW	4 176 297	2		4 176 297	2		4 176 297	2		4 176 297	2	
40	VALVOLA	RELIEF VALVE	2 138 002	1		2 138 002	1		2 138 002	1		2 138 002	1	
41	MOLLA	SPRING	2 046 068	1		2 046 068	1		2 046 068	1		2 046 068	1	
42	SCODELLINO	PLATE	2 168 012	1		2 168 012	1		2 168 012	1		2 168 012	1	
43	SPINA	PIN	4 629 135	1		4 629 135	1		4 629 135	1		4 629 135	1	
44	VITE	SCREW	4 176 239	4		4 176 239	4		4 176 239	4		4 176 239	4	
45	GUARNIZIONE	GASKET	2 203 285	1		2 203 285	1		2 203 285	1		2 203 285	1	
46	GUARNIZIONE OR	O RING	4 632 069	1		4 632 069	1		4 632 069	1		4 632 069	1	
47	SUPPORTO	BASE	2 053 407	1		2 053 407	1		2 053 407	1		2 053 407	1	
48	INSERTO	UNION	2 643 023	1		2 643 023	2		2 643 023	2		2 643 023	2	
49	CARTUCCIA	CARTRIDGE	4 115 059	2		4 115 059	2		4 115 057	2		4 115 057	2	
50	PRIGIONIERO	STUD	4 175 341	4		4 175 341	4		4 175 341	4		4 175 341	4	
51	ROSETTA	WASHER	4 181 008	4		4 181 008	4		4 181 008	4		4 181 008	4	
52	GUARNIZIONE OR	O RING	4 632 518	1		4 632 518	1		4 632 518	1		4 632 518	1	
53	GUARNIZIONE OR	O RING	4 632 519	1		4 632 519	1		4 632 519	1		4 632 519	1	
54	TAPPO	PLUG	2 177 732	1	1	2 177 732	1	1	2 177 732	1	1	2 177 732	1	1
55	GUARNIZIONE OR	O RING	4 632 028	2	2	4 632 028	2	2	4 632 028	2	2	4 632 028	2	2
56	TAPPO	PLUG	2 177 732	1	3	2 177 732	1	3	2 177 732	1	3	2 177 732	1	3
57	GUARNIZIONE	O RING	4 632 028	2	4	4 632 028	2	4	4 632 028	2	4	4 632 028	2	4
58	ANELLO TENUTA	SEAL RING	4 634 818	1		4 634 818	1		4 634 818	1		4 634 818	1	

SERIE MH 14

ALBERO A GOMITI
CRANKSHAFT
VILEBREQUIN
KURBELWELLE

POMPA OLIO
OIL PUMP
POMPE À HUILE
SCHMIERÖLPUMPE

FILTRO OLIO
OIL FILTER
FILTRE À HUILE
ÖLFILTER

TAV. 2.00

N° Progr.	DESCRIZIONE	DESCRIPTION	1306 · T1306 · TI1306 MH 14			1308 · T1308 · TI1308 MH 14			1310 · T1310 · TI1310 MH 14			1312 · T1312 · TI1312 MH 14		
			Codice	Q.	Modifiche	Codice	Q.	Modifiche	Codice	Q.	Modifiche	Codice	Q.	Modifiche
59	COPERCHIO	COVER	2 013 279	1		2 013 279	1		2 013 279	1		2 013 279	1	
60	GUARNIZIONE	GASKET	2 203 275	1		2 203 275	1		2 203 275	1		2 203 275	1	
61	COPERCHIETTO	PLATE	2 013 304	1		2 013 304	1		2 013 304	1		2 013 304	1	
62	GUARNIZIONE	GASKET	2 203 300	1		2 203 300	1		2 203 300	1		2 203 300	1	
63	PRIGIONIERO	STUD	4 175 337	4		4 175 337	4		4 175 337	4		4 175 337	4	
64	VITE	SCREW	4 176 129	8		4 176 129	8		4 176 129	8		4 176 129	8	
65	ROSETTA ELASTICA	SPRING WASHER	4 624 256	8		4 624 256	8		4 624 256	8		4 624 256	8	
66	BOCCHETTONE	BREATHER UNION	2 088 033	1		2 088 033	1		2 088 033	1		2 088 033	1	
67	GUARNIZIONE	GASKET	2 203 162	1		2 203 162	1		2 203 162	1		2 203 162	1	
68	TUBO	BREATHER PIPE	2 129 376	1		2 129 376	1		2 129 376	1		2 129 376	1	
69	TUBO IN GOMMA	RUBBER TUBE	2 130 038	1		2 130 038	1		2 130 038	1		2 130 038	1	
70	FASCETTA	CLAMP	4 161 003	2		4 161 003	2		4 161 003	2		4 161 003	2	
71	DADO	NUT	4 179 106	1		4 179 106	1		4 179 106	1		4 179 106	1	
72	SEMIFASCETTA	HALF CLAMP	2 161 089	2		2 161 089	2		2 161 089	2		2 161 089	2	
73	GUARNIZIONE	GASKET	2 203 230	2		2 203 230	2		2 203 230	2		2 203 230	2	
74	SEMIFASCETTA	HALF CLAMP	2 161 086	1		2 161 086	1		2 161 086	1		2 161 086	1	
75	SEMIFASCETTA	HALF CLAMP	2 161 090	1		2 161 090	1		2 161 090	1		2 161 090	1	
-	FASCETTA (completa)	CLAMP ASS.LY	1 161 015	1		1 161 015	1		1 161 015	1		1 161 015	1	
76	VITE	SCREW	4 176 245	1		4 176 245	1		4 176 245	1		4 176 245	1	
77	VITE	SCREW	4 176 228	1		4 176 228	1		4 176 228	1		4 176 228	1	
78	COPERCHIO	COVER	20130901A	1	25	20130901A	1	23	2 013 278	1		20130901A	1	24
79	GUARNIZIONE	GASKET	2 203 276	1		2 203 276	1		2 203 276	1		2 203 276	1	
80	PRIGIONIERO	STUD	4 175 339	6		4 175 339	6		4 175 339	6		4 175 339	6	
81	VOLANO COMPLETO	FLYWHEEL ASS.LY (fig.81A-82)	1 059 719	1		1 059 719	1		1 059 719	1		1 059 719	1	
* 81A	VOLANO	FLYWHEEL	2 059 214	1		2 059 214	1		2 059 214	1	10	2 059 214	1	10
82	CORONA DENTATA	RING GEAR	2 067 704	1		2 067 704	1		2 067 704	1		2 067 704	1	
83	VITE	SCREW	2 176 074	8		2 176 074	8		2 176 074	8		2 176 074	8	
84	VITE (BGA 180)	SCREW (BGA 180)	4 176 345	2	FINO MATR. 62061	4 176 345	2	FINO MATR. 81327	4 176 345	2	FINO MATR. 100701	4 176 345	2	FINO MATR. 121876
85	VITE (BGA 100)	SCREW (BGA 100)	4 176 342	12										
85	VITE (BGA 180)	SCREW (BGA 180)	4 176 360	9		4 176 360	9		4 176 360	9		4 176 360	9	
85	VITE (BGA 280)	SCREW (BGA 280)							4 176 336	11		4 176 336	11	
86	VITE	SCREW	4 176 349	8		4 176 349	8		4 176 349	8		4 176 349	8	
87	ROSETTA ELASTICA	SPRING WASHER	4 624 260	20		4 624 260	19		4 624 260	19		4 624 260	19	

07.86

SERIE MH 14

TAV. 2.00

Nº Progr	DESCRIZIONE	DESCRIPTION	1306 · T1306 · TI1306 MH 14			1308 · T1308 · TI1308 MH 14			1310 · T1310 · TI1310 MH 14			1312 · T1312 · TI1312 MH 14		
			Codice	Q.	Modifiche	Codice	Q.	Modifiche	Codice	Q.	Modifiche	Codice	Q.	Modifiche
88	GIUNTO (BGA 100)	COUPLING (BGA 100)	1 511 028	1	FINO MATRIC. 62061			FINO MATRIC. 81327			FINO MATRIC. 100701			FINO MATRIC. 121876
88	GIUNTO (BGA 180)	COUPLING (BGA 180)	1 511 035	1		1 511 035	1		1 511 035	1		1 511 035	1	
88	GIUNTO (BGA 280)	COUPLING (BGA 280)							1 511 048	1		1 511 048	1	
89	GIUNTO ELASTICO (BGA 100)	FLEXIBLE DRIVE (BGA 100)	4 511 013	1										
89	GIUNTO ELASTICO (BGA 180)	FLEXIBLE DRIVE (BGA 180)	4 511 013	1		4 511 013	1		4 511 013	1		4 511 013	1	
89	TASSELLO (BGA 280)	RUBBER PAD (BGA 280)	4 080 010	7		4 080 010	7		4 080 010	7		4 080 010	7	
90	CAMPANA (BGA 100)	BELL HOUSING (BGA 100)	2 012 206	1										
90	CAMPANA (INV.VM 580 H)	BELL HOUSING (INV.VM 580 H)	2 012 756	1	F.M.62655									
90	CAMPANA (BGA 180 - VM 590 H)	BELL HOUSING (BGA 180 - VM 290H)	2 012 220	1	13	2 012 220	1		2 012 220	1		2 012 220	1	
90	CAMPANA (BGA 280 - VM 600 H)	BELL HOUSING (BGA 280 - VM 600H)							2 012 219	1		2 012 219	1	
91	FLANGIA (BGA 100)	FLANGE (BGA 100)	2 073 206	1	FINO MAT. 62061			FINO MAT. 81327			FINO MAT. 100701			FINO MAT. 121876
91	FLANGIA (BGA 180)	FLANGE (BGA 180)	2 073 206	1		2 073 206	1		2 073 206	1		2 073 206	1	
92	INGRANAGGIO	GEAR	2 066 418	1	FINO MAT. 61225	2 066 418	1	FINO MAT. 80462	2 066 418	1	FINO MAT. 100319	2 066 418	1	FINO MAT. 120688
93	BOCCOLA	BUSHING	2 171 100	1		2 171 100	1		2 171 100	1		2 171 100	1	
94	BOCCOLA	BUSHING	2 171 101	1		2 171 101	1		2 171 101	1		2 171 101	1	
95	ROSETTA	WASHER	2 181 080	1		2 181 080	1		2 181 080	1		2 181 080	1	
96	SPINA	PIN	4 184 064	1		4 184 064	1		4 184 064	1		4 184 064	1	
97	VITE	SCREW	4 176 230	2										
98	COPERCHIO	COVER	2 013 341	1										
99	TUBO	BREATHER PIPE	2 129 313	3	FM 63519	2 129 313	4	FM 83112	2 129 313	5	FM 101349	2 129 313	6	FM 123005
100	SUPPORTO POST.DESTRO GOLFARE	LIFTING EYE RIGHT REAR SUPPORT	2 053 466	1		2 053 466	1		2 053 466	1		2 053 466	1	
101	GOLFARE	LIFTING EYE	2 055 006	1		2 055 006	1		2 055 006	2		2 055 006	2	
102	DADO	NUT	4 179 218	2		4 179 218	2		4 179 218	4		4 179 218	4	
103	ROSETTA ELASTICA	SPRING WASHER	4 624 262	3		4 624 262	3		4 624 262	5		4 624 262	5	
104	VITE	SCREW	4 176 420	3		4 176 420	3		4 176 420	3		4 176 420	3	
105	SUPPORTO POST.SIN.GOLFARE	LIFTING EYE LEFT REAR SUPPORT							2 051 754	1		2 051 754	1	
106	VITE	SCREW							4 176 445	2		4 176 445	2	
107	DISTANZIALE	SPACER							2 163 165	2		2 163 165	2	
108	FLANGIA (BGA 180-VM 590H)	FLANGE (BGA 180 - VM 590H)	2 073 873	1	14	2 073 873	1	13	2 073 873	1	14	2 073 873	1	14
109	INGRANAGGIO	GEAR	2 066 818	1	15	2 066 818	1	14	2 066 818	1	15	2 066 818	1	15
110	BOCCOLA	BUSHING	2 171 755	1	16	2 171 755	1	15	2 171 755	1	16	2 171 755	1	16
111	SUPPORTO (INV.VM 580H)	SUPPORT (INV.VM 580H)	2 053 942	1	FINO MATR. 62655									
112	ROSETTA ELASTICA	SPRING WASHER	4 624 260	3										

SERIE MH 14

ALBERO A GOMITI
CRANKSHAFT
VILEBREQUIN
KURBELWELLE

POMPA OLIO
OIL PUMP
POMPE A HUILE
SCHMIERÖLPUMPE

FILTRO OLIO
OIL FILTER
FILTRE A HUILE
ÖLFILTER

TAV. 2.00

N° Progr	DESCRIZIONE	DESCRIPTION	1306 · T1306 · TI1306 MH 14			1308 · T1308 · TI1308 MH 14			1310 · T1310 · TI1310 MH 14			1312 · T1312 · TI1312 MH 14		
			Codice	Q.	Modifiche	Codice	Q.	Modifiche	Codice	Q.	Modifiche	Codice	Q.	Modifiche
113	VITE	SCREW	4 176 347	3	F.M.62655									
114	DADO	NUT	4 179 310	2		4 179 310	2		4 179 310	2		4 179 310	2	
115	GRANO	DOWEL PIN	4 176 226	1		4 176 226	1		4 176 226	1		4 176 226	1	
116	TAPPO	PLUG	41770046A	3		41770046A	4					41770046A	6	

SERIE MH 14

MODIFICHE
MODIFICATIONS
MODIFICATIONS
ÄNDERUNGEN

TAV. 2.00

1306 · T1306 · TI1306 MH 14		
N.	Codice	Fino a matricola
1	2 177 049	62061
2	4 632 024	62061
3	2 177 048	62061
4	4 632 514	62061
5	1 521 018	61273
6	1 011 702	61273
7	2 066 345	61273
8	2 066 344	61273
9	2 152 078	62223
10	2 011 048	61273
11	2 129 753	61273
12	2 129 281	61273
13	2 012 756	62655
14	2 073 206	62061
15	2 066 418	61225
16	2 171 100	61225
	2 171 101	
17	4 624 216	63034
18	10170027A	63519
19	20170032A	
20	20620019A	
21	20620022A	
22	10170027B	63587
23	20170032B	
24	46340818A	
25	20130278A	

1308 · T1308 · TI1308 MH 14		
N.	Codice	Fino a matricola
1	2 177 049	81327
2	4 632 024	81327
3	2 177 048	81327
4	4 632 514	81327
5	1 521 018	80610
6	1 011 702	80610
7	2 066 345	80610
8	2 066 344	80610
9	2 152 078	81417
10	2 011 048	80610
11	2 129 755	80610
12	2 129 352	80610
13	2 073 206	81327
14	2 066 418	80462
15	2 171 100	80462
	2 171 101	
16	4 624 216	82495
17	10170028A	83112
18	20170039A	
19	20620019A	
20	10170028B	83220
21	20170039B	
22	46340818A	
23	20130278A	

1310 · T1310 · TI1310 MH 14		
N.	Codice	Fino a matricola
1	2 177 049	100701
2	4 632 024	100701
3	2 177 048	100701
4	4 632 514	100701
5	1 521 019	100357
6	1 011 703	100357
7	2 066 380	100357
8	2 066 381	100357
9	2 152 078	100780
10	2 059 256	100352
11	2 011 053	100357
12	2 129 536	100357
13	2 129 353	100357
14	2 073 206	100701
15	2 066 418	100319
16	2 171 100	100319
	2 171 101	
17	4 624 216	101163
18	10170029A	101349
19	20170040A	
20	20620019A	
21	20620024A	

1312 · T1312 · TI1312 MH 14		
N.	Codice	Fino a matricola
1	2 177 049	121876
2	4 632 024	121876
3	2 177 048	121876
4	4 632 514	121876
5	1 521 019	120819
6	1 011 703	120819
7	2 066 380	120819
8	2 066 381	120819
9	2 152 078	121990
10	2 059 256	120873
11	2 011 053	120819
12	2 129 537	120819
13	2 129 317	120819
14	2 073 206	121876
15	2 066 418	120688
16	2 171 100	120688
	2 171 101	
17	4 624 216	122799
18	10170030A	123005
19	20170034A	
20	20620024A	
21	10170030B	123170
22	20170034B	
23	46340818A	
24	20130278A	

SERIE MH 14

TAV. 3.00

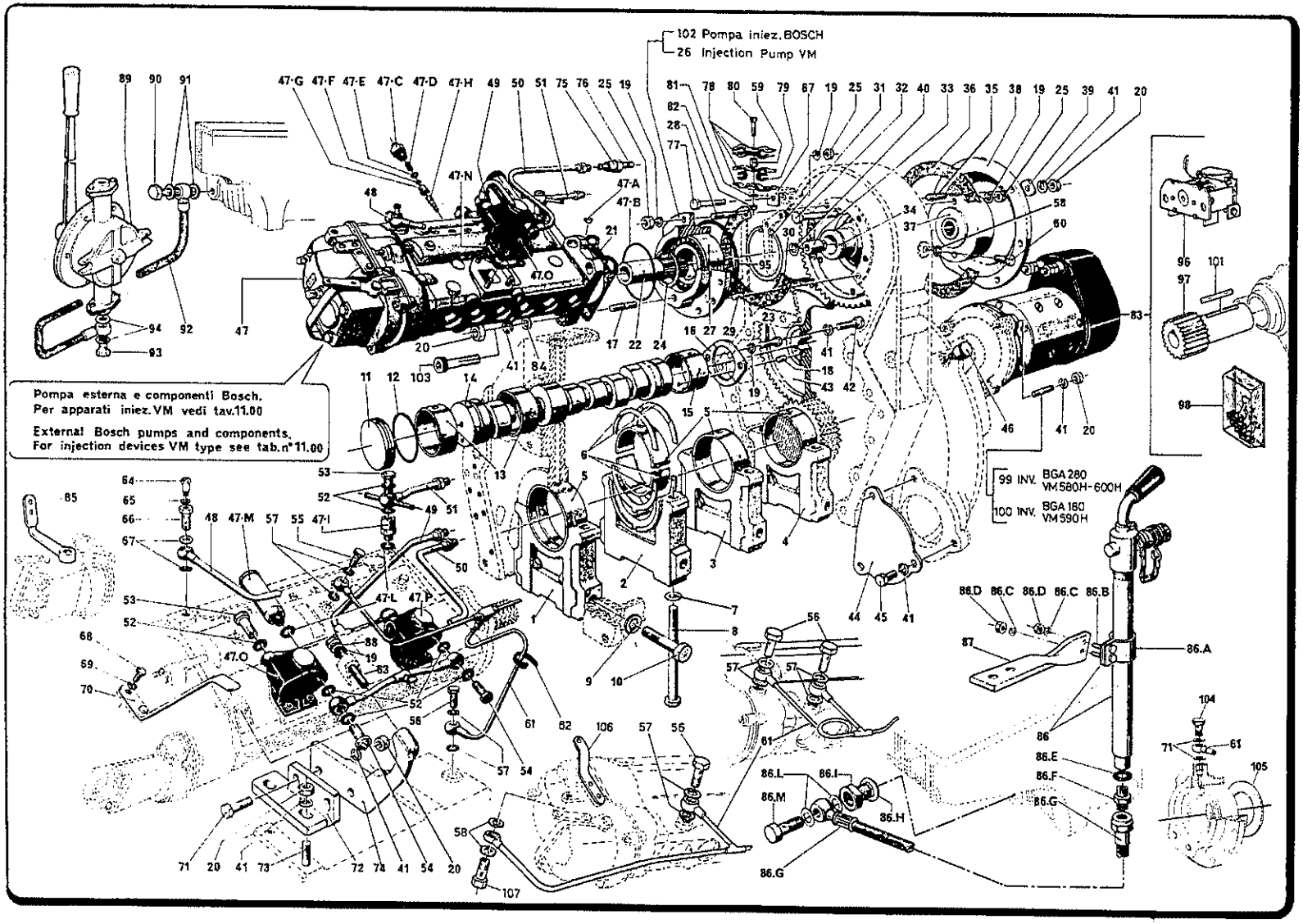

SERIE MH 14

ALBERO A CAMME
CAMSHAFT
ARBRE A CAMES
HOCKENWELLE

SUPPORTI DI BANCO
MAIN BEARINGS
PALIERS
KURBELLAGER

TAV. 3.00

	Nº Progr	DESCRIZIONE	DESCRIPTION	1306 · T1306 · TI1306 MH 14			1308 · T1308 · TI1308 MH 14			1310 · T1310 · TI1310 MH 14			1312 · T1312 · TI1312 MH 14		
				Codice	Q.	Modifiche	Codice	Q.	Modifiche	Codice	Q.	Modifiche	Codice	Q.	Modifiche
*	1	SUPPORTO ANTERIORE	FRONT SUPPORT	20520081A	1	5	20520081A	1	5	2 052 065	1		20520081A	1	4
*	2	SUPPORTO INTERMEDIO	MAIN SUPPORT	20520083A	1	6	20520083A	1	6	2 052 066	1		20520083A	1	5
*	3	SUPPORTO INTERMEDIO	MAIN SUPPORT	20520081A	1	5	20520081A	2	5	2 052 065	3		20520081A	4	4
*	4	SUPPORTO POSTERIORE	BACK SUPPORT	20520082A	1	7	20520082A	1	7	2 052 064	1		20520082A	1	6
	5	CUSCINETTO NORMALE	BEARING STANDARD	10300091A	4	8	10300091A	5	8	1 030 075	6		10300091A	7	7
	5	CUSCINETTO MIN. 0,25	BEARING - 0,25	1 030 076	4	FM 63587	1 030 076	5	FM 83220	1 030 076	6		1 030 076	7	FM 123170
	5	CUSCINETTO MIN. 0,50	BEARING - 0,50	10300093A	4	9	10300093A	5	9	1 030 077	6		10300093A	7	8
	5	CUSCINETTO MIN. 0,76	BEARING - 0,76	1 030 078	4	FM 63587	1 030 078	5	FM 83220	1 030 078	6		1 030 078	7	FM 123170
	5	CUSCINETTO MIN. 1.00	BEARING + 1.00	10300114A	4	10	10300114A	5	10	1 030 079	6		10300114A	7	9
	6	ANELLO RASAMENTO NORMALE	THRUST BEARING STANDARD	21650039A	2	11	21650039A	2	11	2 165 002	2		21650039A	2	10
	6	ANELLO MAGG. 0.127	THRUST BEARING + 0.127	21650040A	2	12	21650040A	2	12	2 165 030	2		21650040A	2	11
	6	ANELLO MAGG. 0,20	THRUST BEARING + 0,20	2 165 025	2	FM 63587	2 165 025	2	FM 83220	2 165 025	2		2 165 025	2	FM 123170
	6	ANELLO MAGG. 0,30	THRUST BEARING + 0,30	2 165 031	2		2 165 031	2		2 165 031	2		2 165 031	2	
	7	ROSETTA	WASHER	2 181 074	8		2 181 074	10		2 181 074	12		2 181 074	14	
	8	VITE	SCREW	41760585A	8	13	41760585A	10	13	4 176 557	12		41760585A	14	12
	9	ROSETTA	WASHER	2 181 073	8		2 181 073	10		2 181 073	12		2 181 073	14	
	10	VITE	SCREW	4 176 504	8		4 176 504	10		4 176 504	12		4 176 504	14	
	11	COPERCHIETTO	END PLATE	2 013 285	1		2 013 285	1		2 013 285	1		2 013 285	1	
	12	GUARNIZIONE	O RING	4 632 522	1		4 632 522	1		4 632 522	1		4 632 522	1	
	13	CUSCINETTO NORMALE	BUSHING STANDARD	2 030 701	3		2 030 701	4		2 030 701	5		2 030 701	6	
	13	CUSCINETTO MIN. 0,25	BUSHING - 0,25	2 030 214	3		2 030 214	4		2 030 214	5		2 030 214	6	
	14	ALBERO A CAMME	CAMSHAFT	20182013A	1	14	20182014A	1	14	2 018 055	1		20182016A	1	13
	15	CUSCINETTO NORMALE	BUSHING STANDARD	2 030 702	1		2 030 702	1		2 030 702	1		2 030 702	1	
	15	CUSCINETTO MIN. 0,25	BUSHING - 0,25	2 030 215	1		2 030 215	1		2 030 215	1		2 030 215	1	
	16	FLANGIA RASAMENTO	THRUST FLANGE	2 165 024	1		2 165 024	1		2 165 024	1		2 165 024	1	
	17	PRIGIONIERO	STUD	4 175 365	4		4 175 365	4		4 175 365	4		4 175 365	4	
	18	SPINA	DOWEL	4 184 542	1		4 184 542	1		4 184 542	1		4 184 542	1	
	19	ROSETTA	WASHER	4 624 208	17		4 624 208	17		4 624 208	17		4 624 208	17	
	20	DADO	NUT	4 179 210	13		4 179 210	13		4 179 210	13		4 179 210	17	
	21	GUARNIZIONE	GASKET				2 203 309	1		2 203 309	1		2 203 309	1	
	22	MOZZO SCANALATO	SPLINED HUB	2 075 038	1		2 075 038	1		2 075 038	1		2 075 038	1	
	23	VITE	SCREW	4 176 233	2		4 176 233	2		4 176 233	2		4 176 233	2	

SERIE MH 14

ALBERO A CAMME
CAMSHAFT
ARBRE A CAMES
HOCKENWELLE

SUPPORTI DI BANCO
MAIN BEARINGS
PALIERS
KURBELLAGER

TAV. 3.00

N° Progr	DESCRIZIONE	DESCRIPTION	1306 · T1306 · TI1306 MH 14			1308 · T1308 · TI1308 MH 14			1310 · T1310 · TI1310 MH 14			1312 · T1312 · TI1312 MH 14		
			Codice	Q.	Modifiche	Codice	Q.	Modifiche	Codice	Q.	Modifiche	Codice	Q.	Modifiche
24	ANELLO SEEGER	SNAP RING	4 627 050	1		4 627 050	1		4 627 050	1		4 627 050	1	
25	DADO	NUT	4 179 910	13		4 179 910	13		4 179 910	13		4 179 910	13	
26	SUPPORTO POMPA INIEZIONE (VM)	INJECTION PUMP SUPPORT (VM)	20100072B	1	16	20100072B	1	16	20100072B	1	4	20100072B	1	15
27	CUSCINETTO	BEARING	4 637 418	1		4 637 418	1		4 637 418	1		4 637 418	1	
28	PRIGIONIERO	STUD	4 175 339	12		4 175 339	12		4 175 339	12		4 175 339	12	
29	SPINA	DOWEL	2 184 002	1		2 184 002	1		2 184 002	1		2 184 002	1	
30	GUARNIZIONE	GASKET	2 203 299	1		2 203 299	1		2 203 299	1		2 203 299	1	
31	ANELLO SEEGER	SNAP RING	4 626 090	1		4 626 090	1		4 626 090	1		4 626 090	1	
32	VITE	SCREW	41760219A	2	20	41760219A	2	21	41760219A	2	9	41760219A	2	19
33	DADO	NUT	2 179 117	1		2 179 117	1		2 179 117	1		2 179 117	1	
34	INGRANAGGIO	GEAR	2 066 343	1		2 066 343	1		2 066 343	1		2 066 343	1	
35	PRIGIONIERO	STUD	4 175 359	6		4 175 359	6		4 175 359	6		4 175 359	6	
36	GUARNIZIONE	GASKET	2 203 272	1		2 203 272	1		2 203 272	1		2 203 272	1	
37	VARIATORE	ADVANCE	35042001A	1	19	35042001A	1	20	35042001A	1	8	35042001A	1	19
38	COPERCHIO	COVER	2 013 276	1	FINO MATR. 61352	2 013 276	1	FINO MATR. 80679	2 013 276	1	FINO MATR. 100353	2 013 276	1	FINO MATR. 120874
39	PIASTRINA	PLATE	2 186 042	6		2 186 042	6		2 186 042	6		2 186 042	6	
40	ROSETTA ELASTICA	SPRING WASHER	4 624 214	1		4 624 214	1		4 624 214	1		4 624 214	1	
41	ROSETTA ELASTICA	SPRING WASHER	4 624 260	19		4 624 260	19		4 624 260	19		4 624 260	23	
42	VITE	SCREW	4 176 394	4		4 176 394	4		4 176 394	3		4 176 394	4	
43	INGRANAGGIO	GEAR	20660449A	1	15	20660449A	1	15	2066 342	1		20660449A	1	14
44	COPERCHIO	COVER	2 013 754	1		2 013 754	1		2 013 754	1		2 013 754	1	
45	VITE	SCREW	4 176 322	3		4 176 322	3		4 176 322	3		4 176 322	3	
46	INGRASSATORE	GREASE CUPS	4 653 006	1		4 653 006	1		4 653 006	1		4 653 006	1	
47	POMPA INIEZIONE BOSCH	INJECTION PUMP (BOSCH)	15019003A	1	21	15019004A	1	22	3 501 036	1		15019006A	1	21
47A	LINGUETTA BOSCH	KEY (BOSCH)	4 183 440	1		4 183 440	1		4 183 440	1		4 183 440	1	
47B	GUARNIZIONE BOSCH	O RING (BOSCH)	4 501 028	1		4 501 028	1							
47C	RACCORDO BOSCH	DELIV. UNION (BOSCH)	4 501 061	6		4 501 061	8		4 501 061	10		4 501 061	12	
47D	MOLLA BOSCH	SPRING (BOSCH)	4 500 033	6		4 500 033	8		4 500 033	10		4 500 033	12	
47E	GUARNIZIONE VALVOLA BOSCH	GASKET (BOSCH)	4 500 002	6		4 500 002	8		4 500 002	10		4 500 002	12	
47F	GUARNIZIONE (BOSCH)	O RING (BOSCH)	4 501 011	6		4 501 011	8		4 501 011	10		4 501 011	12	
47G	VALVOLA (BOSCH)	DELIV. VALVE (BOSCH)	4 501 065	6		4 501 065	8		4 501 065	10		4 501 065	12	
47H	POMPANTE (BOSCH)	PLUNGER (BOSCH)	4 501 051	6		4 501 051	8		4 501 051	10		4 501 051	12	
47I	VALVOLINA (BOSCH)	VALVE (BOSCH)	3 501 010	1		3 501 010	1		3 501 010	1		3 501 010	1	

N° Progr	DESCRIZIONE	DESCRIPTION	1306 · T1306 · TI1306 MH 14						1308 · T1308 · TI1308 MH 14						1310 · T1310 · TI1310 MH 14						1312 · T1312 · TI1312 MH 14					
			Codice	Q.	Modifiche				Codice	Q.	Modifiche				Codice	Q.	Modifiche				Codice	Q.	Modifiche			
47L	GUARNIZIONE BOSCH	GASKET BOSCH	4 202 016	1					4 202 016	1					4 202 016	1					4 202 016	1				
47M	ADESCATORE BOSCH	HAND PRIMER (BOSCH)	4 501 030	1					4 501 030	1					4 501 030	1					4 501 030	1				
47N	GUARNIZIONE	GASKET (BOSCH)	2 203 062	1					2 203 062	1					2 203 062	2					2 203 062	2				
47O	POMPETTA ALIMENTAZIONE BOSCH	LIFT PUMP (BOSCH)	3 501 017	1					3 501 017	1					3 501 017	1					3 501 017	1				
47P	POMPETTA ALIMENTAZIONE BOSCH	LIFT PUMP (BOSCH)													3 501 043	1					3 501 043	1				
48	TUBO MANDATA	FUEL LINE	2 129 566	1					2 129 587	1					2 129 590	1					2 129 568	1				
49	TUBO MANDATA	FUEL LINE	2 129 567	1					2 129 589	1					2 129 591	1					2 129 570	1				
50	TUBO MANDATA	FUEL LINE	2 129 574	1					2 129 588	1					2 129 592	1					2 129 569	1				
51	TUBO MANDATA	FUEL LINE	2 129 565	1					2 129 565	1					2 129 565	1					2 129 565	1				
52	GUARNIZIONE	GASKET	2 202 015	8					2 202 015	8					2 202 015	12					2 202 015	12				
53	BOCCHETTONE	UNION SCREW	4 132 014	2					4 132 014	2					4 132 014	4					4 132 014	4				
54	BOCCHETTONE	UNION SCREW	3 501 030	2					3 501 030	2					3 501 030	4					3 501 030	4				
55	BOCCHETTONE	UNION SCREW	4 132 030	1					4 132 030	1					4 132 030	1					4 132 030	1				
56	BOCCHETTONE	UNION SCREW	2 132 024	2					2 132 024	2					2 132 024	2					2 132 024	2				
57	GUARNIZIONE	GASKET	4 202 010	6					4 202 010	6					4 202 010	6					4 202 010	6				
58	GUARNIZIONE	GASKET	4 202 008	5					4 202 008	5					4 202 008	5					4 202 008	5				
59	DISTANZIALE	SPACER	2 163 280	1					2 163 280	1					2 163 280	1					2 163 280	1				
60	TAPPO	PLUG	41770729A	1	18				41770729A	1	18				41770729A	1	6				41770729A	1	17			
61	TUBO LUBRIFICAZ.POMPA INIEZ.	- BOSCH	21289006A	1	17	22			21289007A	1	17	23			212904578	1	5				21289009A	1	16	22		
	LUBRIFICATING LINE	- VM	21290457B	1	17				21290457B	1	17				212908988	1	3				212908988	1	3			
	INJECTION PUMP	CON REGOLAT.MOLTIPLICATO	2 128 803	1					2 128 803	1					2 128 804	1					2 128 804	1				
62	FASCETTA	CLAMP	4 161 008	1					4 161 008	1					4 161 008	1					4 161 008	1				
63	VITE	SCREW													4 176 269	1					4 176 269	1				
64	VITE	SCREW	4 500 008	1					4 500 008	1					4 500 008	1					4 500 008	1				
65	GUARNIZIONE	GASKET	4 500 007	1					4 500 007	1					4 500 007	1					4 500 007	1				
66	BOCCHETTONE	UNION SCREW	2 132 004	1					2 132 004	1					2 132 004	1					2 132 004	1				
67	SUPPORTO	BRACKET	205308358	1	4				205308358	1	4				205308358	1	2				205308358	1	2			
68	VITE	SCREW	4 176 071	2					4 176 071	2					4 176 071	2					4 176 071	2				
69	ROSETTA ELASTICA	SPRING WASHER	4 624 155	2					4 624 155	2					4 624 155	2					4 624 155	2				
70	LEVA	LEVER	2 143 096	1					2 143 096	1					2 143 096	1					2 143 096	1				
71	VITE	SCREW	4 176 338	2					4 176 338	2					4 176 338	2					4 176 338	2				
72	STAFFA	BRACKET													2 053 408	1					2 053 408	1				
73	PRIGIONIERO	STUD													4 175 361	2					4 175 361	2				

SERIE MH 14

ALBERO A CAMME
CAMSHAFT
ARBRE A CAMES
HOCKENWELLE

SUPPORTI DI BANCO
MAIN BEARINGS
PALIERS
KURBELLAGER

TAV. 3.00

Nº Progr	DESCRIZIONE	DESCRIPTION	1306 · T1306 · TI1306 MH 14			1308 · T1308 · TI1308 MH 14			1310 · T1310 · TI1310 MH 14			1312 · T1312 · TI1312 MH 14		
			Codice	Q.	Modifiche	Codice	Q.	Modifiche	Codice	Q.	Modifiche	Codice	Q.	Modifiche
74	STAFFA	BRACING SUPPORT										2 053 409	1	
75	DADO	NUT	2 179 012	4		2 179 012	4		2 179 012	4		2 179 012	4	
76	OGIVA	CONNECTION	2 131 001	4		2 131 001	4		2 131 001	4		2 131 001	4	
77	VITE	SCREW	4 176 236	1		4 176 236	1		4 176 236	1		4 176 236	1	
78	FASCETTA	CLAMP	1 161 020	2		1 161 020	2		1 161 020	2		1 161 020	2	
79	GUARNIZIONE	GASKET	2 130 734	4		2 130 734	4		2 130 734	4		2 130 734	4	
80	VITE	SCREW	4 176 077	1		4 176 077	1		4 176 077	1		4 176 077	1	
81	ROSETTA ELASTICA	SPRING WASHER	4 181 005	1		4 181 005	1		4 181 005	1		4 181 005	1	
82	DADO	NUT	4 621 006	1		4 621 006	1		4 621 006	1		4 621 006	1	
83	MOTORINO AVVIAMENTO	STARTER MOTOR	1 553 2001 A	1	2	1 553 2001 A	1	2	1 553 002	1		1 553 002	1	
84	ROSETTA	WASHER	2 181 072	4		2 181 072	4		2 181 072	4		2 181 072	4	
85	LEVA	LEVER				2 143 115	1							
-	POMPA ESTRAZ.OLIO COMPLETA	COMPLETE SCAVENGE OIL PUMP												
	(fig.86-86B/C-D-E-F-G-H-I-L-M)	(fig.86-86B/C-D-E-F-G-H-I-L-M)	1 522 008	1	1	1 522 008	1	1	1 522 008	1	1	1 522 008	1	1
86	POMPA CON FASCETTA	PUMP WITH CLAMP	1 522 007	1		1 522 007	1		1 522 007	1		1 522 007	1	
86A	FASCETTA	CLAMP	2 161 719	1		2 161 719	1		2 161 719	1		2 161 719	1	
86B	VITE	SCREW	4 176 139	2		4 176 139	2		4 176 139	2		4 176 139	2	
86C	ROSETTA ELASTICA	SPRING WASHER	4 624 256	2		4 624 256	2		4 624 256	2		4 624 256	2	
86D	DADO	NUT	4 179 506	2		4 179 506	2		4 179 506	2		4 179 506	2	
86E	GUARNIZIONE	GASKET	2 202 015	1		2 202 015	1		2 202 015	1		2 202 015	1	
86F	RACCORDO DOPPIO	DOUBLE CONNECTION	4 178 008	1		4 178 008	1		4 178 008	1		4 178 008	1	
86G	TUBO FLESSIBILE	HOSE FLEXIBLE PIPE	3 130 001	1		3 130 001	1		3 130 001	1		3 130 001	1	
86H	GUARNIZIONE	GASKET	4 202 022	1		4 202 022	1		4 202 022	1		4 202 022	1	
86I	TAPPO DI RIDUZIONE	STEP DOWN PLUG	4 178 736	1		4 178 736	1		4 178 736	1		4 178 736	1	
86L	GUARNIZIONE	GASKET	4 202 014	2		4 202 014	2		4 202 014	2		4 202 014	2	
86M	BOCCHETTONE	UNION SCREW	4 132 014	1		4 132 014	1		4 132 014	1		4 132 014	1	
87	SUPPORTO POMPA	PUMP BRACKET	2 053 946	1		2 053 946	1		2 053 946	1		2 053 946	1	
88	ROSETTA	WASHER										2 181 012	1	
89	POMPA ESTRAZ. OLIO	OIL DRAIN PUMP							1 522 701	1		1 522 701	1	
90	BOCCHETTONE	UNION SCREW							4 132 022	1		4 132 022	1	
91	GUARNIZIONE	GASKET							4 202 022	2		4 202 022	2	
92	TUBO FLESSIBILE	FLEXSIBLE PIPE							3 130 712	1		3 130 712	1	
93	BOCCHETTONE	UNION SCREW							4 132 051	1		4 132 051	1	

SERIE MH 14

ALBERO A CAMME
CAMSHAFT
ARBRE A CAMES
HOCKENWELLE

SUPPORTI DI BANCO
MAIN BEARINGS
PALIERS
KURBELLAGER

TAV. 3.00

N° Progr	DESCRIZIONE	DESCRIPTION	1306 · T1306 · TI1306 MH 14			1308 · T1308 · TI1308 MH 14			1310 · T1310 · TI1310 MH 14			1312 · T1312 · TI1312 MH 14		
			Codice	Q.	Modifiche	Codice	Q.	Modifiche	Codice	Q.	Modifiche	Codice	Q.	Modifiche
94	GUARNIZIONE	GASKET							4 202 021	2		4 202 021	2	
95	GUARNIZIONE OR	O RING	4 632 156	1		4 632 156	1		4 632 156	1		4 632 156	1	
96	ELETTROMAGNETE	ELECTROMAGNET	3 553 042	1		3 553 042	1		3 553 039	1		3 553 039	1	
97	PIGNONE	PINION	4 553 039	1		4 553 039	1		4 553 038	1		4 553 038	1	
98	SERIE SPAZZOLE	BRUSH SET	4 553 068	1	3	4 553 068	1	3	4 553 032	1		4 553 032	1	
99	PRIGIONIERO	STUD INV.BGA 280-VM580H-600H	4 175 361	3					4 175 361	3		4 175 361	3	
100	PRIGIONIERO	STUD INV.BGA 180-VM590H	4 175 371	3		4 175 371	3		4 175 371	3		4 175 371	3	
101	LINGUETTA	KEY	4 1830057A	1		41830057A	1		41830101A	1		41830101A	1	
102	SUPPORTO POMPA INIEZ.(BOSCH)	INJECTION PUMP SUPPORT (BOSCH)	20100072B	1	16	20102007B	1	19	20102007B	1	7	20102007B	1	18
103	VITE	SCREW				4176849	3		4 176 849	3		4 176 849	3	
104	BOCCHETTONE	UNION SCREW	21320025A	1		21320025A	1		21320025A	1		21320025A	1	
105	DISCO	DISC	21572015A	1		21572015A	1		21572015A	1		21572015A	1	
106	LEVA	LEVER	21439000A	1		21439000A	1					21439000A	1	
107	BOCCHETTONE	UNION SCREW	21320002A	1		21320002A	1					21320002A	1	

SERIE MH 14

MODIFICHE
MODIFICATIONS
MODIFICATIONS
ÄNDERUNGEN

TAV. 3.00

1306 · T1306 · TI1306 MH 14

N.	Codice	Fino a matricola
1	1 522 002	61234
2	1 553 001	62967
3	4 553 031	62967
4	20530835A	63259
5	20520065A	FM 63587
6	20520066A	
7	20520064A	
8	10300075A	
9	10300077A	
10	10300079A	
11	21650002A	
12	21650030A	
13	41760557A	
14	20180049A	
15	20660342A	
16	20100072A	63503
17	21290457A	
18	21320002A	
19	35040004A	
20	41760315A	
21	35010028A	63532
22	21290457B	

1308 · T1308 · TI1308 MH 14

N.	Codice	Fino a matricola
1	1 522 002	80578
2	1 553 001	82380
3	4 553 031	82380
4	20530835A	82829
5	20520065A	FM 83220
6	20520066A	
7	20520064A	
8	10300075A	
9	10300077A	
10	10300079A	
11	21650002A	
12	21650030A	
13	41760557A	
14	20180056A	
15	20660342A	
16	20100072A	83174
17	21290457A	
18	21320002A	
19	20102007A	
20	35040004A	
21	41760315A	
22	35010035A	83213
23	21290457B	

1310 · T1310 · TI1310 MH 14

N.	Codice	Fino a matricola
1	1 522 002	100327
2	2 053 0835A	101259
3	21290898A	101349
4	20100072A	
5	21290457A	
6	21320002A	
7	20102007A	
8	35040004A	
9	41760315A	

1312 · T1312 · TI1312 MH 14

N.	Codice	Fino a matricola
1	1 522 002	120780
2	2 053 0835A	122884
3	21290898A	123075
4	20520065A	FM 123170
5	20520066A	
6	20520064A	
7	10300075A	
8	10300077A	
9	10300079A	
10	21650002A	
11	21650030A	
12	41760557A	
13	20180050A	
14	20660342A	
15	20100072A	123075
16	21290457A	
17	21320002A	
18	20102007A	
19	35040004A	
20	41760315A	
21	35010034A	123172
22	21290457B	

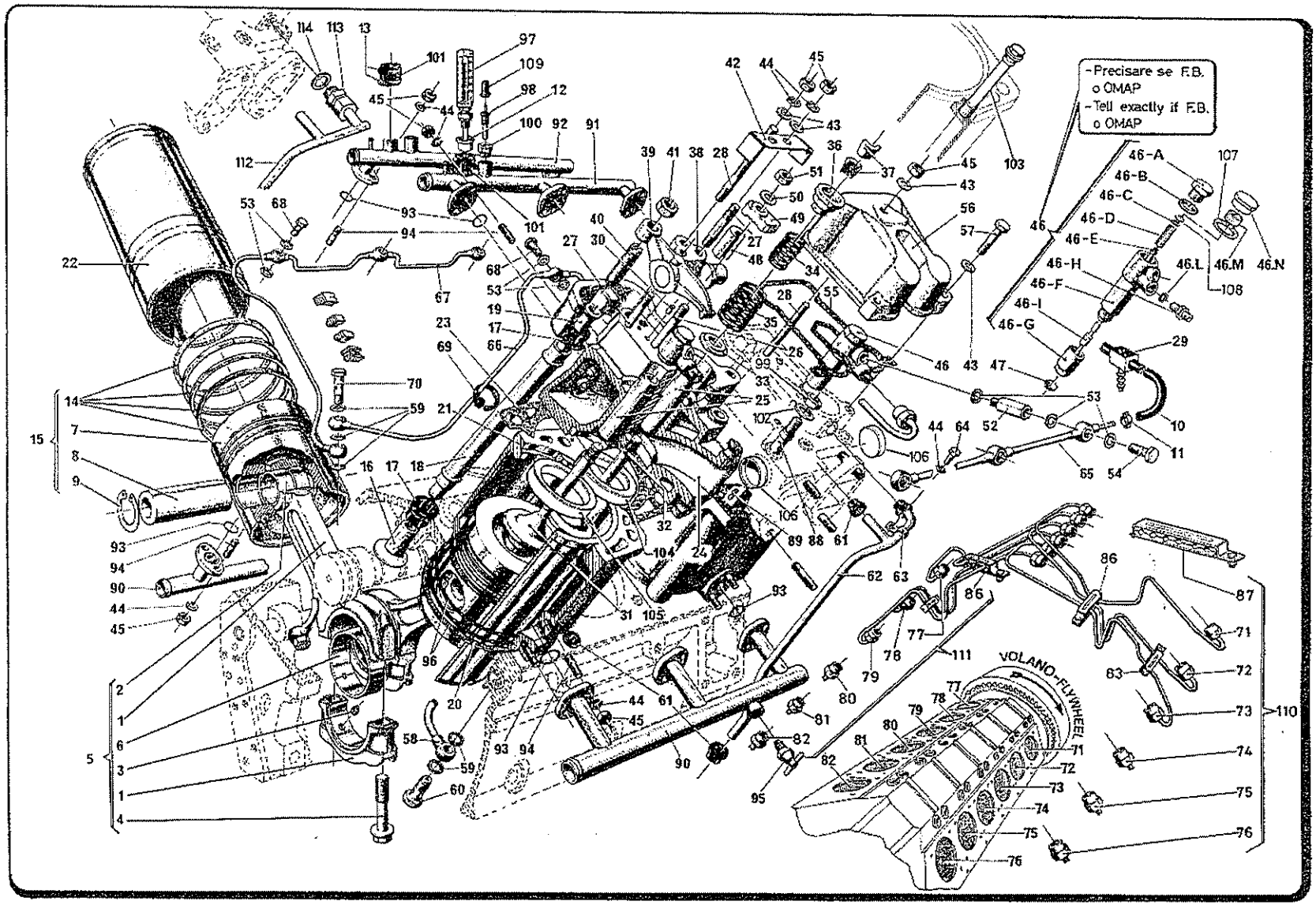
- Precisare se F.B. o OMAP
- Tell exactly if F.B. o OMAP
VOLANO-FLYWHEEL

SERIE MH 14

BIELLA
CONNECTING ROD
BIELLE
PLEUELSTANGE

PISTONE
PISTON
PISTON
KOLBEN

TESTA
HEAD
CULASSE
ZYLINDERKOPF

TAV. 4.00

N° Progr	DESCRIZIONE	DESCRIPTION	1306 · T1306 · TI1306 MH 14			1308 · T1308 · TI1308 MH 14			1310 · T1310 · TI1310 MH 14			1312 · T1312 · TI1312 MH 14		
			Codice	Q.	Modifiche	Codice	Q.	Modifiche	Codice	Q.	Modifiche	Codice	Q.	Modifiche
1	BIELLA	CON ROD	2 029 708	6	10	2 029 708	8	10	2 029 708	10	10	2 029 708	12	10
2	BOCCOLA	BUSHING	2 171 017	12		2 171 017	16		2 171 017	20		2 171 017	24	
3	SPINA	DOWEL	2 184 024	6		2 184 024	8		2 184 024	10		2 184 024	12	
4	VITE	SCREW	2 176 071	12		2 176 071	16		2 176 071	20		2 176 071	24	
5	BIELLA COMPLETA	ROD ASS.LY	1 029 711	6	9	1 029 711	8	9	1 029 711	10	9	1 029 711	12	9
6	CUSCINETTO BIELLA NORMALE	ROD BEARING STANDARD	1 030 701	6	11	1 030 701	8	11	1 030 701	10	11	1 030 701	12	11
6	CUSCINETTO BIELLA - 0,25	ROD BEARING - 0,25 mm	1 030 702	6	12	1 030 702	8	12	1 030 702	10	12	1 030 702	12	12
6	CUSCINETTO BIELLA - 0,50	ROD BEARING - 0,50 mm	1 030 703	6	13	1 030 703	8	13	1 030.703	10	13	1 030 703	12	13
6	CUSCINETTO BIELLA - 0,75	ROD BEARING - 0,75 mm	1 030 704	6	14	1 030 704	8	14	1 030 704	10	14	1 030 704	12	14
6	CUSCINETTO BIELLA - 1,00	ROD BEARING - 1,00 mm	1 030 705	6	15	1 030 705	8	15	1 030 705	10	15	1 030 705	12	15
6	CUSCINETTO BIELLA - 1,60	ROD BEARING - 1,60 mm	1 030 706	6	16	1 030 706	8	16	1 030 706	10	16	1 030 706	12	16
7														
8	SPINOTTO	PISTON PIN	2 026 010	6		2 026 010	8		2 026 010	10		2 026 010	12	
9	ANELLO SEEGER	SNAP RING	4 626 048	12		4 626 048	16		4 626 048	20		4 626 048	24	
10	TUBO IN GOMMA	HOSE	4 130 037	2		4 130 037	2		4 130 037	2		4 137 037	2	
11	FASCETTA	CLAMP	4 161 001	4		4 161 001	4		4 161 001	4		4 161 001	4	
12	GHIERA	RING NUT	2 180 023	2		2 180 023	2		2 180 023	2		2 180 023	2	
13	FASCETTA	CLAMP	4.161 037	4		4 161 037	4		4 161 037	4		4 161 037	4	
14	SERIE SEGMENTI ø 130	SET RINGS ø 130 1300 MH14	1 027 040	6		1 027 040	8		1 027 040	10		1 027 040	12	
14	SERIE SEGMENTI ø 130,6	SET RINGS ø 130,6 1300 MH14	1 027 048	6		1 027 048	8		1 027 048	10		1 027 048	12	
14	SERIE SEGMENTI ø 130	SET RINGS ø 130 T.TI1300 MH14							1 027701	10	42	10270069A	12	44 49
14	SERIE SEGMENTI ø 130,6	SET RINGS ø 130,6 T.TI1300 MH14							1 027702	10	43	10270070A	12	45 50
											44			46
15	PISTONE COMPL. ø 130	PISTON ASS.LY ø130 1300 MH14	1 025 065	6		1 025 065	8		1 025 065	10		1 025 065	12	
15	PISTONE COMPL. ø 130,6	PISTON ASS.LY ø130,6 1300 MH14	1 025 073	6		1 025 073	8		1 025 073	10		1 025 073	12	
15	PISTONE COMPL. ø 130	PISTON ASS.LY ø130T.TI1300 MH14							1 025713	10	17	10250716A	12	17 47
15	PISTONE COMPL. ø 130,6	PISTON ASS.LY ø130,6 T.TI1300MH14							1 025714	10	18	10250717A	12	18 48
											19			19
16	PUNTERIA	LIFTER	2 043 012	12		2 043 012	16		2 043 012	20		2 043 012	24	

SERIE MH 14

BIELLA
CONNECTING ROD
BIELLE
PLEUELSTANGE

PISTONE
PISTON
PISTON
KOLBEN

TESTA
HEAD
CULASSE
ZYLINDERKOPF

TAV. 4.00

N° Progr	DESCRIZIONE	DESCRIPTION	1306 · T1306 · TI1306 MH 14			1308 · T1308 · TI1308 MH 14			1310 · T1310 · TI1310 MH 14			1312 · T1312 · TI1312 MH 14		
			Codice	Q.	Modifiche	Codice	Q.	Modifiche	Codice	Q.	Modifiche	Codice	Q.	Modifiche
17	GUARNIZIONE	GASKET	2 203 271	24		2 203 271	32		2 203 271	40		2 203 271	48	
18	TUBO PROTEZIONE	PUSHROD COVER	2 129 278	12		2 129 278	16		2 129 278	20		2 129 278	24	
19	ASTA	PUSHROR	2 042 015	12		2 042 015	16		2 042 015	20		2 042 015	24	
20	GUARNIZIONE Sp. 0,3	SHIM. - 0,3 mm	2 202 106	6		2 202 106	8		2 202 106	10		2 202 106	12	
20	GUARNIZIONE Sp. 0,2	SHIM - 0,2 mm	2 202 107	6		2 202 107	8		2 202 107	10		2 202 107	12	
-	CILINDRO COMPLETO (fig.21.22.96)	CYLINDER ASS.LY (fig.21.22.96)												
		PRIGIONIERI TESTA-STUD HEAD M 14	1 024 003	6	FINO M.61199	1 024 003	8	FINO M.80553	1 024 003	10	FINO M.100327	1 024 003	12	FINO M.120662
-	CILINDRO COMPLETO (fig.21.22.96)	CYLINDER ASS.LY (fig.21.22.96)												
		PRIGIONIERI TESTA-STUD HEAD M 16	1 024 005	6	5	1 024 005	8	5	1 024 005	10	5	1 024 005	12	5
* 21	CILINDRO-PRIG.TESTA M 14	CYLINDER - STUD READ M 14	2 024 036	6	FINO M.61199	2 024 036	8	FINO M.80553	2 024 036	10	FINO M.100327	2 024 036	12	FINO M.120662
* 21	CILINDRO-PRIG.TESTA M 16	CYLINDER - STUD HEAD M 16	2 024 059	6	4	2 024 059	8	4	2 024 059	10	4	2 024 059	12	4
* 22	CANNA CILINDRO	CYLINDER BARREL	2 024 037	6		2 024 037	8		2 024 037	10		2 024 037	12	
23	GUARNIZIONE TESTA PRIG. M 14	HEAD GASKET - STUD M 14	2 202 075	6	FINO M.61199	2 202 075	8	FINO M.80553	2 202 075	10	FINO M.100327	2 202 075	12	FINO M.120662
23	GUARNIZIONE TESTA PRIG. M 16	HEAD GASKET - STUD M 16	2 203 818	6	1 20	2 203 818	8	1 20	2 203 818	10	1 20	2 203 818	12	1 20
-	TESTA COMPLETA - PRIG. M 14	HEAD ASS.LY - STUD M 14	1 035 031	6	FINO M.61199	1 035 031	8	FINO M.80553	1 035 031	10	FINO M.100327	1 035 031	12	FINO M.120662
-	TESTA COMPLETA - PRIG. M 16	HEAD ASS.LY - STUD M 16	11350717B	6	2 22 39	11350717B	8	2 22 41	10350717B	10	2 22 47	10350717B	12	2 22 53
* -	TESTA SEMICOM. - PRIG. M 14	PART.HEAD ASS.LY - STUD M 14	1 035 032	6	FINO M.61199	1 035 032	8	FINO M.80553	1 035 032	10	FINO M.100327	1 035 032	12	FINO M.120662
* -	TESTA SEMICOM. - PRIG. M 16	PART.HEAD ASS.LY - STUD M 16	10350052B	6	3 40	10350052B	8	3 42	10350052B	10	3 48	10350052B	12	3 54
* 24	TESTA PRIGIONIERI M 14	HEAD - STUD M 14	2 035 023	6	FINO M.61199	2 035 023	8	FINO M.80553	2 035 023	10	FINO M.100327	2 035 023	12	FINO M.120662
* 24	TESTA PRIGIONIERI M 16	HEAD - STUD M 16	20350043B	6	6 41	20350043B	8	6 43	20350043B	10	6 49	20350043B	12	6 55
25	GUIDA	GUIDE	20380019B	12	38	20380019B	16	40	20380019B	20	46	20380019B	24	52
26	PRIGIONIERO	STUD	4 175 376	6		4 175 376	8		4 175 376	10		4 175 376	12	
27	PRIGIONIERO	STUD	4 175 354	12		4 175 354	16		4 175 354	20		4 175 354	24	
28	PRIGIONIERO	STUD	2 175 109	6		2 175 109	8		2 175 109	10		2 175 109	12	
29	RACCORDO	CONNECTION	4 178 706	1		4 178 706	1		4 178 706	1		4 178 706	1	
30	SPINA	DOWEL	4 184 067	6		4 184 067	8		4 184 067	10		4 184 067	12	
31	VALVOLA DI SCARICO	EXHAUST VALVE	2 037 702	6	23	2 037 702	8	23	2 037 702	10	23	2 037 702	12	23
32	VALVOLA DI ASPIRAZIONE	INLET VALVE	2 036 702	6	24	2 036 702	8	24	2 036 702	10	24	2 036 702	12	24
33	PIATTELLO INFERIORE	BOTTOM PLATE	2 039 012	12		2 039 012	16		2 039 012	20		2 039 012	24	
34	MOLLA VALVOLA	VALVE SPRING	2 046 063	12		2 046 063	16		2 046 063	20		2 046 063	24	
35	MOLLA VALVOLA	VALVE SPRING	2 046 064	12		2 046 064	16		2 046 064	20		2 046 064	24	
36	PIATTELLO SUPERIORE	TOP PLATE	2 039 739	12	25	2 039 739	16	25	2 039 739	20	25	2 039 739	24	25
37		HALF CONE	2 040 701	24	26	2 040 701	32	26	2 040 701	40	26	2 040 701	48	26

SERIE MH 14

BIELLA
CONNECTING ROD
BIELLE
PLEUELSTANGE

PISTONE
PISTON
PISTON
KOLBEN

TESTA
HEAD
CULASSE
ZYLINDERKOPF

TAV. 4.00

N. Progr.	DESCRIZIONE	DESCRIPTION	1306 · T1306 · TI1306 MH 14			1308 · T1308 · TI1308 MH 14			1310 · T1310 · TI1310 MH 14			1312 · T1312 · TI1312 MH 14		
			Codice	Q.	Modifiche	Codice	Q.	Modifiche	Codice	Q.	Modifiche	Codice	Q.	Modifiche
-	GRUPPO BILANCIERI COMPLETO	ROCKER ARM ASS.LY												
	(da fig. 38 a 41)	(fig. 38 to 41)	1 041 009	6		1 041 009	8		1 041 009	10		1 041 009	12	
38	PERNO	SHAFT	2 020 118	6		2 020 118	8		2 020 118	10		2 020 118	12	
39	BILANCIERE ASP. - SCARICO	ROCKER ARM	2 041 015	12		2 041 015	16		2 041 015	20		2 041 015	24	
40	VITE REGISTRO	ADJUSTMENT SCREW	2 176 070	12		2 176 070	16		2 176 070	20		2 176 070	24	
41	DADO	NUT	2 179 120	12		2 179 120	16		2 179 120	20		2 179 120	24	
42	MOLLA	SPRING	2 046 065	6		2 046 065	8		2 046 065	10		2 046 065	12	
43	ROSETTA	WASHER	4 181 008	36		4 181 008	48		4 181 008	60		4 181 008	72	
44	ROSETTA	WASHER	4 624 258	48		4 624 258	64		4 624 258	80		4 624 258	96	
45	DADO	NUT	4 179 508	48		4 179 508	64		4 179 508	80		4 179 508	96	
46	INIETTORE COMPLETO F.B.	INJECTOR ASS.LY 1300 MH14 F.B.	1 506 011	6		1 506 011	8		1 506 011	10		1 506 011	12	
46	INIETTORE COMPLETO F.B.	INJECTOR ASS.LY T.TI1300 MH14 F.B.	1 506 022	6	F.M. 62207	1 506 022	8	F.M. 81411	1 506 022	10	F.M. 100780	1 506 022	12	F.M. 121791
46	INIETTORE COMPLETO OMAP	INJECTOR ASS.LY T.TI1300 MH14 OMAP	1 506 034	6	7	1 506 034	8	7	1 506 034	10	7	1 506 034	12	7
46A	TAPPO F.B.	END CAP F.B.	4 506 035	6		4 506 035	8		4 506 035	10		4 506 035	12	
46B	GUARNIZIONE F.B.	GASKET F.B.	4 506 025	6		4 506 025	8		4 506 025	10		4 506 025	12	
46C	SPESSORE 0,1 mm F.B.-OMAP	SPACER F.B.-OMAP	4 506 029	6		4 506 029	8		4 506 029	10		4 506 029	12	
46C	SPESSORE 0,2 mm F.B.-OMAP	SPACER F.B.-OMAP	4 506 030	6		4 506 030	8		4 506 030	10		4 506 030	12	
46C	SPESSORE 0,3 mm F.B.-OMAP	SPACER F.B.-OMAP	4 506 031	6		4 506 031	8		4 506 031	10		4 506 031	12	
46D	MOLLA F.B.-OMAP	SPRING F.B.-OMAP	4 506 032	6		4 506 032	8		4 506 032	10		4 506 032	12	
46E	PERNO F.B.-OMAP	PRESSURE ROD F.B.-OMAP	4 506 033	6		4 506 033	8		4 506 033	10		4 506 033	12	
46F	CORPO F.B.-OMAP	HOLDER F.B.-OMAP	4 506 034	6		4 506 034	8		4 506 034	10		4 506 034	12	
46G	GHIERA F.B.-OMAP	UNION RING F.B.-OMAP	4 506 006	6		4 506 006	8		4 506 006	10		4 506 006	12	
46H	RACCORDO F.B.-OMAP	CONNECTION F.B.-OMAP	4 506 036	6		4 506 036	8		4 506 036	10		4 506 036	12	
46I	POLVERIZZATORE F.B.	NOZZLE 1300 MH14 F.B.	2 506 003	6		2 506 003	8		2 506 003	10		2 506 003	12	
46I	POLVERIZZATORE F.B.	NOZZLE T.TI 1300 MH14 F.B.	2 506 011	6	F.M. 62207	2 506 011	8	F.M. 81411	2 506 011	10	F.M. 100780	2 506 011	12	F.M. 121791
46I	POLVERIZZATORE OMAP	NOZZLE T.TI 1300 MH14 OMAP	2 506 014	6	8	2 506 014	8	8	2 506 014	10	8	2 506 014	12	8
46L	GUARNIZIONE F.B.-OMAP	GASKET F.B.-OMAP	4 202 007	6		4 202 007	8		4 202 007	10		4 202 007	12	
46M	GHIERA OMAP	UNION RING OMAP	4 506 058	6		4 506 058	8		4 506 058	10		4 506 058	12	
46N	TAPPO OMAP	END CAP OMAP	4 506 059	6		4 506 059	8		4 506 059	10		4 506 059	12	
47	GUARNIZIONE	GASKET	2 202 006	6		2 202 006	8		2 202 006	10		2 202 006	12	
48	DISTANZIALE	SPACER	2 163 188	6		2 163 188	8		2 163 188	10		2 163 188	12	
49	MORSETTO	LOCK PLATE	2 136 027	6		2 136 027	8		2 136 027	10		2 136 027	12	
50	ROSETTA	WASHER	4 181 010	6		4 181 010	8		4 181 010	10		4 181 010	12	

◪ FORNIRLO UNITAMENTE AL PARTICOLARE PROGR. 108 - TO BE SUPPLIED TOGETHER WITH ITEM PROG. 108

SERIE MH 14

BIELLA
CONNECTING ROD
BIELLE
PLEUELSTANGE

PISTONE
PISTON
PISTON
KOLBEN

TESTA
HEAD
CULASSE
ZYLINDERKOPF

TAV. 4.00

N. Progr.	DESCRIZIONE	DESCRIPTION	1306 · T1306 · TI1306 MH 14			1308 · T1308 · TI1308 MH 14			1310 · T1310 · TI1310 MH 14			1312 · T1312 · TI1312 MH 14		
			Codice	Q.	Modifiche	Codice	Q.	Modifiche	Codice	Q.	Modifiche	Codice	Q.	Modifiche
51	DADO	NUT	4 179 510	6		4 179 510	8		4 179 510	10		4 179 510	12	
52	RACCORDO	UNION NUT	2 178 061	6		2 178 061	8		2 178 061	10		2 178 061	12	
53	GUARNIZIONE	GASKET	4 202 008	30		4 202 008	40		4 202 008	50		4 202 008	60	
54	BOCCHETTONE	UNION SCREW	4 132 008	6		4 132 008	8		4 132 008	10		4 132 008	12	
55	GUARNIZIONE	HEAD COVER GASKET	2 203 281	6		2 203 281	8		2 203 281	10		2 203 281	12	
56	COPERCHIO BILANCIERI	HEAD COVER	2 013 313	6		2 013 313	8		2 013 313	10		2 013 313	12	
57	VITE	SCREW	4 176 258	12		4 176 258	16		4 176 258	20		4 176 258	24	
58	TUBO GETTO	JET PIPE	2 129 314	6		2 129 314	8		2 129 314	10		2 129 314	12	
59	GUARNIZIONE	GASKET	4 202 010	15		4 202 010	19		4 202 010	23		4 202 010	27	
60	VALVOLA	VALVE	2 138 003	6		2 138 003	8		2 138 003	10		2 138 003	12	
61	GUARNIZIONE	GASKET	2 203 280	6		2 203 280	8		2 203 280	10		2 203 280	12	
62	TUBO SCARICO OLIO	OIL RETURN	2 129 389	6	FM	2 129 389	8	FM	2 129 389	10	FM	2 129 389	12	FM
63	FASCETTA	CLAMP	2 161 084B	6	36 63612	2 161 084B	8	38 83220	2 161 084B	10	41 101391	2 161 084B	12	43 123172
64	VITE	SCREW	4 176 230	6		4 176 230	8		4 176 230	10		4 176 230	12	
65	TUBO RIFIUTO	LEAK-OFF LINE	2 129 375	2		2 129 361	2		2 129 365	2		2 129 344	2	
66	TUBO LUBRIFICAZIONE	OIL LINE	2 129 374	1		2 129 360	1		2 129 362	1		2 129 343	1	
67	TUBO LUBRIFICAZIONE	OIL LINE	2 129 363	1		2 129 388	1		2 129 387	1		2 129 386	1	
68	BOCCHETTONE	UNION SCREW	2 132 002	6		2 132 002	8		2 132 002	10		2 132 002	12	
69	FASCETTA	CLAMP	4 161 008	4		4 161 008	4		4 161 008	4		4 161 008	4	
70	BOCCHETTONE	UNION SCREW	2 132 031	1		2 132 031	1		2 132 031	1		2 132 031	1	
-	SERIE TUBAZIONI MANDATA NAFTA	FUEL DELIVERY PIPING	1 129 762	1	27	1 129 763	1	27	1 129 764	1	27	1 129 765	1	27
71	TUBO MANDATA AL 1° CIL. Dx	DELIVERY LINE N° 1 Dx	2 128 837	1	28	2 128 843	1	28	2 128 843	1	28	2 128 843	1	28
72	TUBO MANDATA AL 2° CIL. Dx	DELIVERY LINE N° 2 Dx	2 128 838	1	29	2 128 844	1	29	2 128 844	1	29	2 128 844	1	29
73	TUBO MANDATA AL 3° CIL. Dx	DELIVERY LINE N° 3 Dx	2 128 839	1	30	2 128 845	1	30	2 128 845	1	30	2128 845	1	30
74	TUBO MANDATA AL 4° CIL. Dx	DELIVERY LINE N° 4 Dx				2 128 846	1	31	2 128 846	1	31	2 128 846	1	31
75	TUBO MANDATA AL 5° CIL. Dx	DELIVERY LINE N° 5 Dx							2 128 847	1	32	2 128 847	1	32
76	TUBO MANDATA AL 6° CIL. Dx	DELIVERY LINE N° 6 Dx										2 128 848	1	33
77	TUBO MANDATA AL 1° CIL. Sx	DELIVERY LINE N° 1 Sx	2 128 840	1	31	2 128 849	1	32	2 128 849	1	33	2 128 849	1	34
78	TUBO MANDATA AL 2° CIL. Sx	DELIVERY LINE N° 2 Sx	2 128 841	1	32	2 128 850	1	33	2 128 850	1	34	2 128 850	1	35
79	TUBO MANDATA AL 3° CIL. Sx	DELIVERY LINE N° 3 Sx	2 128 842	1	33	2 128 851	1	34	2 128 851	1	35	2 128 851	1	36
80	TUBO MANDATA AL 4° CIL. Sx	DELIVERY LINE N° 4 Sx				2 128 852	1	35	2 128 852	1	36	2 128 852	1	37
81	TUBO MANDATA AL 5° CIL. Sx	DELIVERY LINE N° 5 Sx							2 128 853	1	37	2 128 853	1	38
82	TUBO MANDATA AL 6° CIL. Sx	DELIVERY LINE N° 6 Sx										2 128 854	1	39

SERIE MH 14

BIELLA
CONNECTING ROD
BIELLE
PLEUELSTANGE

PISTONE
PISTON
PISTON
KOLBEN

TESTA
HEAD
CULASSE
ZYLINDERKOPF

TAV. 4.00

N. Progr.	DESCRIZIONE	DESCRIPTION	1306 · T1306 · TI1306 MH 14			1308 · T1308 · TI1308 MH 14			1310 · T1310 · TI1310 MH 14			1312 · T1312 · TI1312 MH 14		
			Codice	Q.	Modifiche	Codice	Q.	Modifiche	Codice	Q.	Modifiche	Codice	Q.	Modifiche
83	MORSETTO	CLAMP	3 161 001	4	34	3 161 001	6	36	3 161 001	6	38	3 161 001	6	40
84	VITE	SCREW	4 176 073	10	F.M.	4 176 073	22	F.M.	4 176 073	40	F.M.	4 176 073	36	F.M.
85	DADO	NUT	4 621 006	10		4 621 006	22		4 621 006	40		4 621 006	36	
86	MORSETTO	CLAMP	3 161 002	4	35	3 161 002	4	37	3 161 002	3	39	3 161 002	3	41
87	MORSETTO	CLAMP				2 136 016	1	F.M.	3 161 003	3	40	3 161 003	3	42
88	PRIGIONIERO M 14	STUD M 14	2 175 121	24	F.MAT.61199	2 175 121	32	F.MAT.80553	2 175 121	40	F.MAT.100327	2 175 121	48	F.MAT.120662
88	PRIGIONIERO M 16	STUD M 16	2 175 125	24		2 175 125	32		2 175 125	40		2 175 125	48	
89	SPINA	DOWEL	4 184 107	12		4 184 107	16		4 184 107	20		4 184 107	24	
90	TUBO IN RAME	COPPER PIPE	2 129 528	2		2 129 531	2		2 129 504	2		2 129 501	2	
91	TUBO IN RAME	COPPER PIPE	2 129 529	1		2 129 532	1		2 129 502	1		2 129 499	1	
92	TUBO IN RAME	COPPER PIPE	2 129 529	1		2 129 532	1		2 129 502	1		2 129 499	1	
93	GUARNIZIONE OR	O RING	4 632 506	12		4 632 506	16		4 632 506	20		4 632 506	24	
94	PRIGIONIERO	STUD	4 175 339	24		4 175 339	32		4 175 339	40		4 175 339	48	
95	RUBINETTO DI SFIATO	DRAIN COCK	4 647 005	2		4 647 005	2		4 647 005	2		4 647 005	2	
96	GUARNIZIONE OR	O RING	4 632 721	12		4 632 721	16		4 632 721	20		4 632 721	24	
97	TERMOMETRO	THERMOMETER	3 602 006	2		3 602 006	2		3 602 006	2		3 602 006	2	
98	TRASMETTITORE TEMPERATURA SMITHS	TEMPERATURE TRANSMITTER SMITHS	3 596 012	2		3 596 012	2		3 596 012	2		3 596 012	2	
98	TRASMETTITORE TEMPERATURA VDO	TEMPERATURE TRANSMITTER VDO	3 5960020A	2	21	35960020A	2	21	35960020A	2	21	35960020A	2	21
99	DADO M 14	NUT M 14	2 179 092	24	F.MAT.61199	2 179 092	32	F.MAT.80553	2 179 092	40	F.MAT.100327	2 179 092	48	F.MAT.120662
99	DADO M 16 INTERNO	NUT M 16 INSIDE	2 179 133	12		2 179 133	16		2 179 133	20		2 179 133	24	
99	DADO M 16 ESTERNO	NUT M 16 OUTSIDE	4 179 909	12		4 179 909	16		4 179 909	20		4 179 909	24	
100	TAPPO TRASMETTITORE SMITHS	TRANSMITTER PLUG-SMITHS	2 177 045	2		2 177 045	2		2 177 045	2		2 177 045	2	
100	TAPPO TRASMETTITORE VDO	TRANSMITTER PLUG-VDO	41780736A	2	37	41780736A	2	39	41780736A	2	45	41780736A	2	51
101	TUBO IN GOMMA	TUBBER PIPE	3 130 036	2		3 130 036	2		3 130 036	2		3 130 036	2	
102	ROSETTA PIANA ϕ 14	WASHER ϕ 14	2 181 089	24	F.MAT.61199	2 181 089	32	F.MAT.80553	2 181 089	40	F.MAT.100327	2 181 089	48	F.MAT.120662
102	ROSETTA PIANA ϕ 16	WASHER ϕ 16	2 181 096	24		2 181 096	32		2 181 096	40		2 181 096	48	
103	VITE FISS.CILINDRO-TESTA	HEAD CYLINDER FIXED SCREW	2 176 111	6		2 176 111	8		2 176 111	10		2 176 111	12	
104	SEGGIO VALVOLA ASPIRAZIONE	INLET VALVE SEAT	2 044 010	6		2 044 010	8		2 044 010	10		2 044 010	12	
105	SEGGIO VALVOLA SCARICO	EXHAUST VALVE SEAT	2 044 011	6		2 044 011	8		2 044 011	10		2 044 011	12	
106	TAPPO	PLUG	2 177 051	12		2 177 051	16		2 177 051	20		2 177 051	24	
107	GUARNIZIONE	GASKET - OMAP -	4 202 020	6		4 202 020	8		4 202 020	10		4 202 020	12	
108	BUSSOLA - F.B.	SPRING PEG - F.B.	4 506 045	6		4 506 045	8		4 506 045	10		4 506 045	12	
109	CAPPUCCIO PROTEZIONE	PROTECTION CAP	4 895 006	2		4 895 006	2		4 895 006	2		4 895 006	2	

1

07.86

◪ FORNIRLA UNITAMENTE AL PARTICOLARE PROGR. 46A - TO SUPPLY TOGETHER WITH ITEM PROG. 46A

SERIE MH 14

BIELLA
CONNECTING ROD
BIELLE
PLEUELSTANGE

PISTONE
PISTON
PISTON
KOLBEN

TESTA
HEAD
CULASSE
ZYLINDERKOPF

TAV. 4.00

N° Progr.	DESCRIZIONE	DESCRIPTION	1306 · T1306 · TI1306 MH 14			1308 · T1308 · TI1308 MH 14			1310 · T1310 · TI1310 MH 14			1312 · T1312 · TI1312 MH 14		
			Codice	Q.	Modifiche	Codice	Q.	Modifiche	Codice	Q.	Modifiche	Codice	Q.	Modifiche
110	SERIE TUBAZ.LATO DESTRO	PIPE SET RIGHT SIDE	1 129 766	1		1 129 768	1		1 129 770	1		1 129 772	1	
111	SERIE TUBAZ.LATO SINISTRO	PIPE SET LEFT SIDE	1 129 767	1		1 129 769	1		1 129 771	1		1 129 773	1	
112	TUBO SCARICO OLIO	OIL RETURN	21290389B	1		21290389B	1		21290389B	1		21290389B	1	
113	RACCORDO	CONNECTION	31780008A	2		31780008A	2		31780008A	2		31780008A	2	
114	GUARNIZIONE	GASKET	42020014A	2		42020014A	2		42020014A	2		42020014A	2	
115														

SERIE MH 14

MODIFICHE
MODIFICATIONS
MODIFICATIONS
ÄNDERUNGEN

TAV. 4.00

1306 · T1306 · TI1306 MH 14		
N.	Codice	Fino a matricola
1	2 202 116	61 924
2	1 035 704	
3	1 035 703	
4	2 024 053	
5	1 024 004	
6	2 035 032	61 924
7	1 506 022	62 207
8	2 506 011	
9	1 029 014	62 796
10	2 029 014	
11	1 030 021	
12	1 030 081	
13	1 030 082	
14	1 030 083	
15	1 030 084	
16	1 030 085	
20	1 203 143	63 042
21	35960015A	INTERCAMBIABILE
22	1 035 051	63 110
23	2 037 014	
24	2 036 016	
25	2 039 011	
26	2 040 004	
27	1 129 078	63 123
28	2 129 428	
29	2 129 429	
30	2 129 430	
31	2 129 431	
32	2 129 432	
33	2 129 433	
34	2 136 015	
35	2 136 014	
36	2 161 0084 A	63 087
37	21770057A	INTERCAMBIAB.
38	20380019A	INTERCAMBIAB.
39	10170717A	63612
40	10350052A	
41	20350043A	

1308 · T1308 · TI1308 MH 14		
N.	Codice	Fino a matricola
1	2 202 116	81 116
2	1 035 704	
3	1 035 703	
4	2 024 053	
5	1 024 004	
6	2 035 032	81 116
7	1 506 022	81 411
8	2 506 011	
9	1 029 014	82 075
10	2 029 014	
11	1 030 021	
12	1 030 081	
13	1 030 082	
14	1 030 083	
15	1 030 084	
16	1 030 085	
20	1 203 143	82 465
21	35960015A	INTERCAMBIABILE
22	1 035 051	82 641
23	2 037 014	
24	2 036 016	
25	2 039 011	
26	2 040 004	
27	1 129 075	82 655
28	2 129 515	
29	2 129 516	
30	2 129 517	
31	2 129 518	
32	2 129 519	
33	2 129 520	
34	2 129 521	
35	2 129 522	
36	2 136 015	
37	2 136 014	
38	2 161 0084A	82 757
39	21770057A	INTERCAMBIAB.
40	20380019A	INTERCAMBIAB.
41	10170717A	83220

1310 · T1310 · TI1310 MH 14		
N.	Codice	Fino a matricola
1	2 202 116	100 625
2	1 035 704	
3	1 035 703	
4	2 024 053	
5	1 024 004	
6	2 035 032	100 625
7	1 506 022	100 780
8	2 506 011	
9	1 029 014	101 049
10	2 029 014	
11	1 030 021	
12	1 030 081	
13	1 030 082	
14	1 030 083	
15	1 030 084	
16	1 030 085	
17	1 025 084	
18	1 025 085	
19	1 025 092	
20	1 203 143	101 160
21	3 596 0015A	INTERCAMBIABILE
22	1 035 051	101 226
23	2 037 014	
24	2 036 016	
25	2 039 011	
26	2 040 004	
27	1 129 074	101 226
28	2 129 505	
29	2 129 506	
30	2 129 507	
31	2 129 508	
32	2 129 509	
33	2 129 510	
34	2 129 511	
35	2 129 512	
36	2 129 513	
37	2 129 514	
38	2 136 015	

1312 · T1312 · TI1312 MH 14		
N.	Codice	Fino a matricola
1	2 202 116	121 614
2	1 035 704	
3	1 035 703	
4	2 024 053	
5	1 024 004	
6	2 035 032	121 614
7	1 506 022	121 791
8	2 506 011	
9	1 029 014	122 566
10	2 029 014	
11	1 030 021	
12	1 030 081	
13	1 030 082	
14	1 030 083	
15	1 030 084	
16	1 030 085	
17	1 025 084	122 615
18	1 025 085	
19	1 025 092	
20	1 203 143	122 778
21	3 596 0015A	INTERCAMBIABILE
22	1 035 051	122 858
23	2 037 014	
24	2 036 016	
25	2 039 011	
26	2 040 004	
27	1 129 073	122 858
28	2 129 482	
29	2 129 483	
30	2 129 484	
31	2 129 485	
32	2 129 486	
33	2 129 487	
34	2 129 488	
35	2 129 489	
36	2 129 490	
37	2 129 491	
38	2 129 492	

SERIE MH 14

MODIFICHE
MODIFICATIONS
MODIFICATIONS
ÄNDERUNGEN

TAV. 4.00

1306 · T1306 · TI1306 MH 14		
N.	Codice	Fino a matricola

1308 · T1308 · TI1308 MH 14		
N.	Codice	Fino a matricola
42	10350052A	83220
43	20350043A	

1310 · T1310 · TI1310 MH 14		
N.	Codice	Fino a matricola
39	2 136 014	101 226
40	2 136 016	
41	2 161 0084 A	101 226
42	1 027 040	
43	1 027 048	
44	1 027 049	
45	21770057A	INTERCAMB.
46	20380019A	INTERCAMB.
47	10350717A	
48	10350052A	101391
49	20350043A	

1312 · T1312 · TI1312 MH 14		
N.	Codice	Fino a matricola
39	2 129 493	122 858
40	2 136 015	
41	2 136 014	
42	2 136 016	
43	2 161 0084A	122 867
44	1 027 040	122 615
45	1 027 048	
46	1 027 049	
47	10250713A	123074
48	10250714A	
49	10270701A	
50	10270702A	
51	21770057A	INTERCAMB.
52	20380019A	INTERCAMB.
53	10350717A	123172
54	10350052A	
55	20350043A	

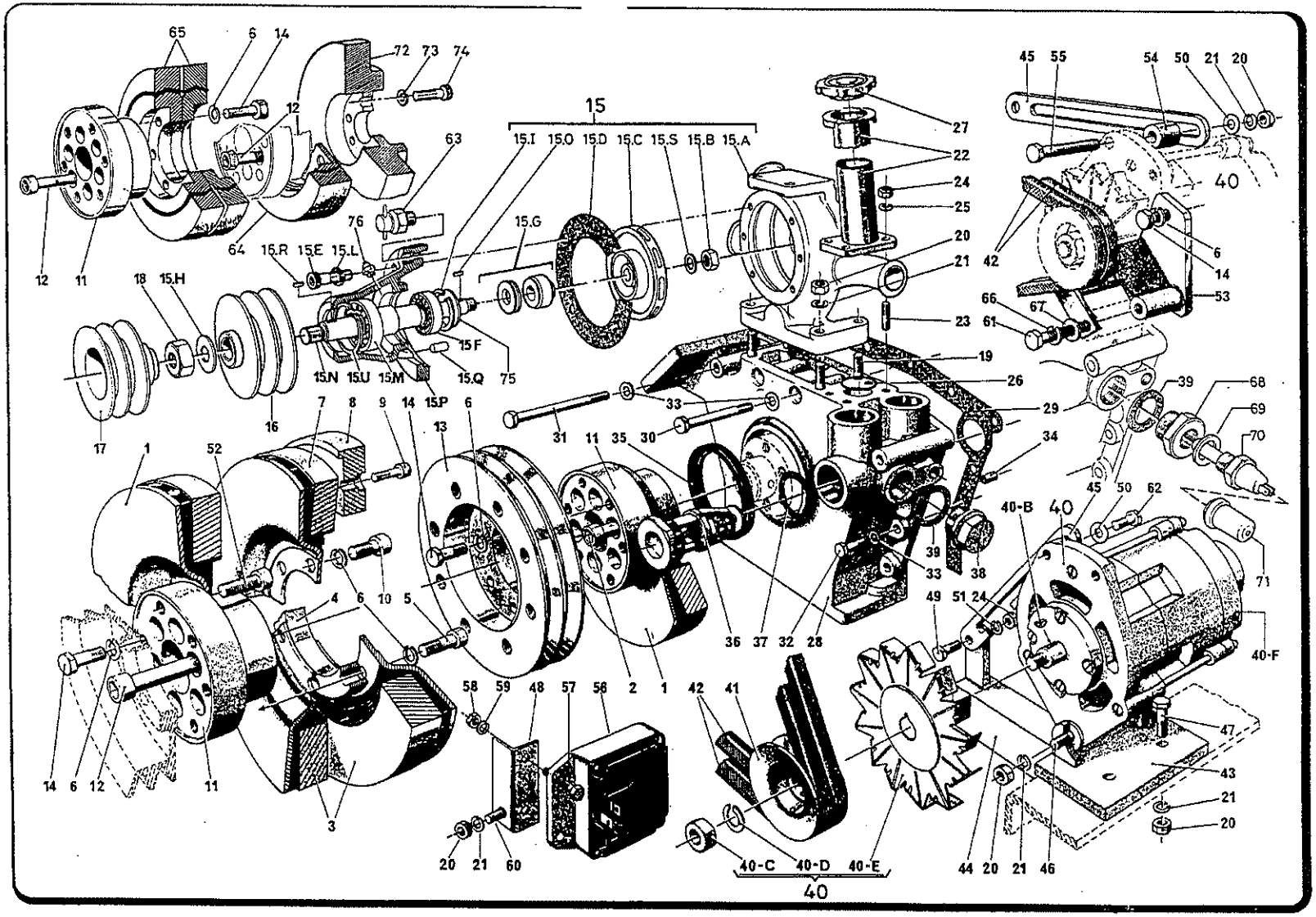
65
6
14
72
73
74
12
63
15
15.I
15.O
15.D
15.C
15.S
15.B
15.A
27
22
24
25
20
21
23
19
26
29
34
45
55
54
50
21
20
40
42
6
14
53
66
67
61
39
68
69
70
71
12
11
18
15.H
64
15.R
15.E
15.L
76
15.G
15.F
15.N
15.U
15.M
15.Q
75
17
16
7
8
9
14
15.P
6
13
31
33
11
35
30
1
52
4
6
10
5
36
37
32
28
39
38
33
45
50
62
40-B
40
49
51
24
40-F
58
59
48
57
56
2
1
42
41
47
43
21
20
14
6
12
11
3
20
21
60
40-C
40-D
40-E
40
44
20
21
46

SERIE MH 14

SMORZATORI DI VIBRAZIONI
DAMPER
AMORTISSEUR
SCHWINGUNGEN DÄMPFER

COPERCHIO ANTERIORE
FRONT COVER
COUVERCLE AVANT
VORSEITIGER DECKEL

ALTERNATORE
ALTERNATOR
ALTERNATEUR
ALTERNATOR

TAV. 5.00

N. Progr.	DESCRIZIONE	DESCRIPTION	1306 · T1306 · TI1306 MH 14			1308 · T1308 · TI1308 MH 14			1310 · T1310 · TI1310 MH 14			1312 · T1312 · TI1312 MH 14		
			Codice	Q.	Modifiche	Codice	Q.	Modifiche	Codice	Q.	Modifiche	Codice	Q.	Modifiche
1	SMORZATORE DI VIBRAZIONI	DAMPER				4 560 005	1	FINO MATR. 80775						
2	VITE	SCREW	4 176 524	6	F.MAT. 80775	4 176 524	6							
3	SMORZATORE DI VIBRAZIONI	DAMPER							4 560 004	2	FINO MATR. 100360			
4	DISTANZIALE	SPACER							2 163 227	1				
5	VITE	SCREW							4 176 424	6				
6	ROSETTA ELASTICA	SPRING WASHER	4 624 262	6		4 624 262	6		4 624 262	14		4 624 262	14	FINO MATR. 120905
7	SMORZATORE DI VIBRAZIONI	DAMPER										2 560 001	1	
8	VOLANO SMORZATORE	DAMPER FLYWHEEL										2 059 239	1	
9	VITE	SCREW										4 176 255	4	
10	VITE	SCREW										4 176 407	6	
11	FLANGIA	FLANGE	2 073 202	1	4	2 073 855	1	4	2 073 202	1		2 073 202	1	
12	VITE	SCREW	4 176 525	6	5	4 176 525	6	6	4 176 525	6	3	4 176 525	6	3
13	PULEGGIA ALBERO A GOMITI	CRANK SHAFT PULLEY	2 060 246	1	2	2 060 246	1	2	2 060 246	1	1	2 060 246	1	1
14	VITE	SCREW	4 176 471	8	1	4 176 471	8	1	4 176 471	10		4 176 471	10	
15	POMPA ACQUA COMPLETA DOLCE	WATER-PUMP ASS.LY	152007028	1	6 8 38	152007028	1	7 9 38	152007028	1	4 7 35	152007028	1	4 7 35
15A	CORPO POMPA	PUMP BODY	2 011 877	1	9	2 011 877	1	10	2 011 877	1	8	2 011 877	1	8
15B	DADO	NUT	46210019A	1	10 46	46210019A	1	11 46	46210019A	1	9 43	46210019A	1	9 43
15C	GIRANTE	IMPELLER	2 520 701	1	11	2 520 701	1	12	2 520 701	1	10	2 520 701	1	10
15D	GUARNIZIONE	GASKET	2 203 805	1	12	2 203 805	1	13	2 203 805	1	11	2 203 805	1	11
15E	VITE	SCREW	4 176 246	6	13	4 176 246	6	14	4 176 246	6	12	4 176 246	6	12
15F	CUSCINETTO A SFERE	BEARING	46370189A	1	14 15 39	46370189A	1	15 16 39	46370189A	1	13 14 36	46370189A	1	13 14 36
15G	TENUTA MECCANICA	RETAINER	3 520 123	1	16	3 520 123	1	17	3 520 123	1	15	3 520 123	1	15
15H	ROSETTA PIANA	WASHER	2 181 074	1		2 181 074	1		2 181 074	1		2 181 074	1	
15I	ANELLO SEEGER	SNAP RING	4 627 020	1	17	4 627 020	1	18	4 627 020	1	16	4 627 020	1	16
15L	ROSETTA ELASTICA	SPRING WASHER	4 624 258	6		4 624 258	6		4 624 258	6		4 624 258	6	
15M	CUSCINETTO A SFERE	BEARING	46370230A	1	18 19 40	46370230A	1	19 20 40	46370230A	1	17 18 37	46370230A	1	17 18 37
15N	ALBERO POMPA	PUMP SHAFT	2 019 7648	1	20 21 41	2 019 7648	1	21 22 41	2 019 7648	1	19 20 38	2 019 7648	1	19 20 38
15O	LINGUETTA	KEY	4 183 035	1		4 183 035	1		4 183 035	1		4 183 035	1	
15P	COPERCHIO POMPA	PUMP COVER	20130837B	1	22 23 42	20130837B	1	23 24 42	20130837B	1	21 22 39	20130837B	1	21 22 39
15Q	SPINA CILINDRICA	DOWEL	4 184 107	2		4 184 107	2		4 184 107	2		4 184 107	2	
15R	LINGUETTA	KEY	4 183 061	1	24	4 183 061	1	25	4 183 061	1	23	4 183 061	1	23
15S	ROSETTA DI SICUREZZA	LOCK WASHER	41810213A	1	47	41810213A	1	47	41810213A	1	44	41810213A	1	44

SERIE MH 14

SMORZATORI DI VIBRAZIONI
DAMPER
AMORTISSEUR
SCHWINGUNGEN DÄMPFER

COPERCHIO ANTERIORE
FRONT COVER
COUVERCLE AVANT
VORSEITIGER DECKEL

ALTERNATORE
ALTERNATOR
ALTERNATEUR
ALTERNATOR

TAV. 5.00

N. Progr.	DESCRIZIONE	DESCRIPTION	1306 · T1306 · TI1306 MH 14			1308 · T1308 · TI1308 MH 14			1310 · T1310 · TI1310 MH 14			1312 · T1312 · TI1312 MH 14		
			Codice	Q.	Modifiche	Codice	Q.	Modifiche	Codice	Q.	Modifiche	Codice	Q.	Modifiche
15U	ANELLO SEEGER	SNAP RING	4 626 062	1	25	4 626 062	1	26	4 626 062	1	24	4 626 062	1	24
16	PULEGGIA COMANDO POMPA	PUMP PULLEY	2 060 736	1	3 7 26	2 060 736	1	3 8 27						
17	PULEGGIA COMANDO POMPA	PUMP PULLEY							2 060 722	1	5	2 060 722	1	5
18	DADO	NUT	4 621 144	1	27	4 621 144	1	28	4 621 144	1	25	4 621 144	1	25
19	PRIGIONIERO	STUD	4 175 365	4		4 175 365	4		4 175 365	4		4 175 365	4	
20	DADO	NUT	4 179 510	5		4 179 510	5		4 179 510	6		4 179 510	6	
21	ROSETTA ELASTICA	SPRING WASHER	4 624 260	7		4 624 260	7		4 624 260	7		4 624 260	7	
22	BOCCHETTONE INTRODUZIONE OLIO	OIL FILLER CAP	2 0882001A	1	37	2 088 032	1		2 088 706	1	30	2 088 706	1	30
23	PRIGIONIERO	STUD	4 175 339	5		4 175 339	5		4 175 339	5		4 175 339	5	
24	DADO	NUT	4 179 808	3		4 179 808	3		4 179 808	3		4 179 808	3	
25	ROSETTA ELASTICA	SPRING WASHER	4 624 258	4		4 624 258	4		4 624 258	4		4 624 258	4	
26	GUARNIZIONE OR	O RING	4 632 518	1		4 632 518	1		4 632 518	1		4 632 518	1	
27	TAPPO BOCCHETTONE	FILLERCAP	4 177 016	1		4 177 016	1		4 177 016	1		4 177 016	1	
28	COPERCHIO ANT.BASAMENTO	CRANKCASE FRONT COVER	2 013 307	1		2 013 307	1		2 013 307	1		2 013 307	1	
29	GUARNIZIONE COPERCHIO	COVER GASKET	2 203 277	1		2 203 277	1		2 203 277	1		2 203 277	1	
30	VITE	SCREW	4 176 298	2		4 176 298	2		4 176 298	2		4 176 298	2	
31	VITE	SCREW	4 176 299	3		4 176 299	3		4 176 299	3		4 176 299	3	
32	VITE	SCREW	4 176 524	6		4 176 524	6		4 176 524	6		4 176 524	6	
33	ROSETTA	WASHER	4 181 008	10		4 181 008	10		4 181 008	10		4 181 008	10	
34	SPINA	DOWEL	4 184 161	2		4 184 161	2		4 184 161	2		4 184 161	2	
35	ANELLO DI TENUTA	SEAL RING	4 634 819	1		4 634 819	1		4 634 819	1		4 634 819	1	
36	VALVOLA TERMOSTATICA	THERMOSTATICS VALVE	4 901 005	1		4 901 005	1		4 901 005	1		4 901 005	1	
37	GUARNIZIONE	GASKET	2 202 084	1		2 202 084	1		2 202 084	1		2 202 084	1	
38	TAPPO COPERCHIO	COVER PLUG	4 177 017	1	FM 62757	4 177 017	1	FM 82655	4 177 017	1	FM 101161	4 177 017	1	FM 122638
39	GUARNIZIONE TAPPO	CAP GASKET	2 202 022	1		2 202 022	1		2 202 022	1		2 202 022	1	
40	ALTERNATORE COMPLETO SENZA BASE	ALTERNATOR ASS.LY (ON ENGINE)	1 8522001A	1	36	1 8522001A	1	37	1 8522001A	1	34	1 8522001A	1	34
40.B	LINGUETTA	KEY	4 183 439	1		4 183 439	1		4 183 439	1		4 183 439	1	
40.C	DADO	NUT	4 179 415	1		4 179 415	1		4 179 415	1		4 179 415	1	
40.D	ROSETTA ELASTICA	SPRING WASHER	4 624 264	1		4 624 264	1		4 624 264	1		4 624 264	1	
40.E	VENTOLA ALTERNATORE	ALTERNATOR FAN	4 852 029	1		4 852 029	1		4 852 029	1		4 852 029	1	
40.F	COPERCHIO ALTERNATORE	ALTERNATOR COVER	2 013 821	1		2 013 821	1		2 013 821	1		2 013 821	1	
41	PULEGGIA COMANDO ALTERNATORE	ALTERNATOR PULLEY	2 060 193	1		2 060 193	1		2 060 193	1		2 060 193	1	

SERIE MH 14

SMORZATORI DI VIBRAZIONI
DAMPER
AMORTISSEUR
SCHWINGUNGEN DÄMPFER

COPERCHIO ANTERIORE
FRONT COVER
COUVERCLE AVANT
VORSEITIGER DECKEL

ALTERNATORE
ALTERNATOR
ALTERNATEUR
ALTERNATOR

TAV. 5.00

N. Progr.	DESCRIZIONE	DESCRIPTION	1306 · T1306 · TI1306 MH 14			1308 · T1308 · TI1308 MH 14			1310 · T1310 · TI1310 MH 14			1312 · T1312 · TI1312 MH 14		
			Codice	Q.	Modifiche	Codice	Q.	Modifiche	Codice	Q.	Modifiche	Codice	Q.	Modifiche
42	CINGHIA COM.ALTER.CON BASE	ALTERNATOR (ON BASE) V BELT	4 651 091	2	28 29	4 651 091	2	29 30	4 651 089	2	26	4 651 089	2	26
42	CINGHIA COM.ALTER.SENZA BASE	ALTERNATOR (ON ENGINE)V BELT	4 651 104	2	30	4 651 104	2	31	4 651 104	2	27	4 651 104	2	27
43	SUPPORTO ALTERNATORE SU BASE	ALTERNATOR SUPPORT (ON BASE)	2 053 524	1	FINO MATR. 62411	2 053 524	1	FINO MATR. 81705	2 053 524	1	FINO MATR. 100964	2 053 524	1	FINO MATR. 122176
44	SUPPORTO ALTERNATORE SU BASE	ALTERNATOR SUPPORT (ON BASE)	2 053 525	1		2 053 525	1		2 053 525	1		2 053 525	1	
45	TIRANTE ALTERNATORE SU BASE	ALTERNATOR SLOTTED LINK(ON BASE)	2 144 038	1		2 144 038	1		2 144 038	1		2 144 038	1	
45	TIRANTE ALTERNATORE SENZA BASE	ALTERNATOR SLOTTED LINK(ON ENG.)	2 144 072	1		2 144 072	1		2 144 073	1		2 144 073	1	
46	VITE FISS.ALTERNATORE SU BASE	ALTERNATOR FASTENING SCREW(ON B.)	4 176 382	1	FINO MATR. 62411	4 176 382	1	FINO MATR. 81705	4 176 382	1	FINO MATR. 100964	4 176 382	1	FINO MATR. 122176
47	VITE FISS.ALTERNATORE SU BASE	ALTERNATOR FASTENING SCREW(ON B.)	4 176 336	2		4 176 336	2		4 176 336	2		4 176 336	2	
48	SUPPORTO REGOLATORE	REGULATOR BRACKET	2 053 871	1		2 053 871	1		2 053 871	1		2 053 871	1	
49	VITE	SCREW	4 176 248	1	F.M. 62411	4 176 248	1	F.M. 81705						
50	ROSETTA PIANA	WASHER	4 181 010	1		4 181 010	1		4 181 010	2		4 181 010	2	
51	ROSETTA ELASTICA	SPRING WASHER	4 624 258	1		4 624 258	1		4 624 258	1		4 624 258	1	
52	VITE	SCREW				4 176 514	6							
53	SUPPORTO ALTERNATORE SENZA BASE	ALTERNATOR ON ENGINE SUPPORT	2 051 939	1	31	2 051 939	1	32	2 051 940	1	6 28	2 051 940	1	6 28
54	DISTANZIALE	SPACER	2 163 751	1	F.M. 62766	2 163 751	1	F.M. 82001	2 163 752	1		2 163 752	1	
55	VITE	SCREW	4 176 264	1		4 176 264	1		4 176 298	1		4 176 298	1	
56	REGOLATORE ALTERNATORE	ALTERNATOR REGULATOR	3 851 032	1		3 851 032	1		3 851 032	1		3 851 032	1	
57	VITE	SCREW	4 176 142	2		4 176 142	2		4 176 142	2		4 176 142	2	
58	DADO	NUT	4 179 506	2		4 179 506	2		4 179 506	2		4 179 506	2	
59	ROSETTA ELASTICA	SPRING WASHER	4 624 056	2		4 624 056	2		4 624 056	2		4 624 056	2	
60	VITE	SCREW	4 176 325	1		4 176 325	1		4 176 425	1		4 176 425	1	
61	VITE	SCREW	4 176 908	1	32	4 176 908	1	33	4 176 908	1	29	4 176 908	1	29
62	VITE	SCREW	4 176 293	1		4 176 293	1		4 176 382	1		4 176 382	1	
63	RUBINETTO DI SFIATO	DRAIN COCK	4 647 005	1		4 647 005	1		4 647 005	1		4 647 005	1	
64	SMORZATORE	DAMPER				2 560 003	1	5						
65	SMORZATORE	DAMPER							2 560 004	1	2	2 560 004	2	2
66	ROSETTA ELASTICA	SPRING WASHER	4 624 262	1		4 624 262	1		4 624 262	1		4 624 262	1	
67	ROSETTA PIANA	WASHER	4 181 212	1		4 181 212	1		4 181 212	1		4 181 212	1	
68	RACCORDO	UNION NUT	4 178 079	1	33	4 178 079	1	34	4 178 079	1	31	4 178 079	1	31
69	GUARNIZIONE	GASKET	4 202 064	1	34	4 202 064	1	35	4 202 064	1	32	4 202 064	1	32
70	TRASMETTITORE TEMP. - VDO -	TEMPERATURE TRANS. -VDO-	359600 20A	1	35 43	359600 20A	1	36 43	359600 20A	1	33 40	359600 20A	1	33 40
71	CAPPUCCIO DI PROTEZIONE		4 895 006	1		4 895 006	1		4 895 006	1		4 895 006	1	
72	VOLANO SUPPLEMENTARE		2 059 706	1										

SERIE MH 14

SMORZATORI DI VIBRAZIONI
DAMPER
AMORTISSEUR
SCHWINGUNGEN DÄMPFER

COPERCHIO ANTERIORE
FRONT COVER
COUVERCLE AVANT
VORSEITIGER DECKEL

ALTERNATORE
ALTERNATOR
ALTERNATEUR
ALTERNATOR

TAV. 5.00

N° Progr.	DESCRIZIONE	DESCRIPTION	1306 · T1306 · TI1306 MH 14			1308 · T1308 · TI1308 MH 14			1310 · T1310 · TI1310 MH 14			1312 · T1312 · TI1312 MH 14		
			Codice	Q.	Modifiche	Codice	Q.	Modifiche	Codice	Q.	Modifiche	Codice	Q.	Modifiche
73	ROSETTA ELASTICA	SPRING WASHER	4 624 212	6		4 624 212	6		4 624 212	6		4 624 212	6	
74	VITE	SCREW	4 176 912	6		4 176 912	6		4 176 912	6		4 176 912	6	
75	ANELLO CENTRIFUGATORE	CENTRIFUGAL RING	2 1552001A	1		2 1552001A	1		2 1552001A	1		2 1552001A	1	
76	INGRASSATORE	GREASE CUP	4 653 004	1		4 653 004	1		4 653 004	1		4 653 004	1	

1306 · T1306 · TI1306 MH 14		
N.	Codice	Fino a matricola
1	4 176 420	61190
2	2 060 212	61240
3	2 060 213	61973
4	2 073 200	60775
5	4 176 524	60775
6	1 520 002	61973
7	2 060 715	62170
8	1 520 008-A	62182
9	2 011 057	62182
10	4 179 810	62182
11	2 520 001	62182
12	2 520 007	62182
13	4 175 339	62182
	4 179 308	62182
14	4 637 145	61973
15	4 637 151	62182
16	3 520 122	62182
17	4 626 040	61973
	4 626 047	62182
18	4 637 145	61973
19	4 637 151	62182
20	2 019 223	61973
21	2 019 258	62182
22	2 013 319	61973
23	2 013 412	62182
24	4 183 035	62182
25	4 626 047	62182
26	2 060 721	62182
27	4 621 094	62182
28	4 651 088	61973
29	4 651 089	62182
30	4 651 090	62182
31	1 053 717	62766
32	4 176 382	62766
33	4 177 017	
34		
35		

1308 · T1308 · TI1308 MH 14		
N.	Codice	Fino a matricola
1	4 176 420	80548
2	2 060 212	80597
3	2 060 213	81144
4	2 073 201	80775
5	4 560 005	80775
6	4 176 524	80775
7	1 520 002	81144
8	2 060 715	81385
9	1 520 008-A	81397
10	2 011 057	81397
11	4 179 810	81397
12	2 520 001	81397
13	2 520 007	81397
14	4 175 339	81397
	4 179 308	81397
15	4 637 145	81144
16	4 637 151	81397
17	3 520 122	81397
18	4 626 040	81144
	4 626 047	81397
19	4 637 145	81144
20	4 637 151	81397
21	2 019 223	81144
22	2 019 258	81397
23	2 013 319	81144
24	2 013 412	81397
25	4 183 035	81397
26	4 626 047	81397
27	2 060 721	81397
28	4 621 094	81397
29	4 651 088	81144
30	4 651 089	81397
31	4 651 090	81397
32	1 053 717	82001
33	4 176 382	82001
34	4 177 017	
35		
36		

1310 · T1310 · TI1310 MH 14		
N.	Codice	Fino a matricola
1	2 060 212	100338
2	4 560 004	100360
	2 163 227	
3	4 176 424	100360
4	1 520 002	100628
5	2 060 217	100772
6	1 053 718	100824
7	1 520 008-A	100772
8	2 011 057	100772
9	4 179 810	100772
10	2 520 001	100772
11	2 520 007	100772
12	4 175 339	100772
	4 179 308	100772
13	4 637 145	100628
14	4 637 151	100772
15	3 520 122	100772
16	4 626 040	100628
	4 626 047	100772
17	4 637 145	100628
18	4 637 151	100772
19	2 019 223	100628
20	2 019 258	100772
21	2 013 319	100628
22	2 013 412	100772
23	4 183 035	100772
24	4 626 047	100772
25	4 621 094	100772
26	4 651 087	100772
27	4 651 092	100772
28	2 051 756	101069
29	4 176 382	101069
30	2 088 032	101055
31	4 177 017	
32		
33		
34	3 852 079	100964
	1 852 703	ERRATA CORRIGE

1312 · T1312 · TI1312 MH 14		
N.	Codice	Fino a matricola
1	2 060 212	120829
2	2 560 001	120905
	2 059 239	
	4 176 255	
3	4 176 407	120905
4	1 520 002	121666
5	2 060 217	121932
6	1 053 718	122084
7	1 520 008-A	121932
8	2 011 057	121932
9	4 179 810	121932
10	2 520 001	121932
11	2 520 007	121932
12	4 175 339	121932
	4 179 308	121932
13	4 637 145	121666
14	4 637 151	121932
15	3 520 122	121932
16	4 626 040	121666
	4 626 047	121932
17	4 637 145	121666
18	4 637 151	121932
19	2 019 223	121666
20	2 019 258	121932
21	2 013 319	121666
22	2 013 412	121932
23	4 183 035	121932
24	4 626 047	121932
25	4 621 094	121932
26	4 651 087	121932
27	4 651 092	121932
28	2 051 756	122636
29	4 176 382	122636
30	2 088 032	122584
31	4 177 017	
32		
33		

SERIE MH 14

MODIFICHE
MODIFICATIONS
MODIFICATIONS
ÄNDERUNGEN

TAV. 5.00

1306 · T1306 · TI1306 MH 14		
N.	Codice	Fino a matricola
36	3 852 079	62411
	1 852 703	ERRATA-CORRIGE
37	2 088 032	
38	1 520 702	63163
39	4 637 183	63163
40	4 637 228	63163
41	2 019 764	63163
42	2 013 837	63163
43	3 596 015	INTERCAMBIABILE
44	46470005A	ERRATA-CORRIGE
45	46510104A	ERRATA-CORRIGE
46	41790713A	INTERCAMBIABILE
47	21850030A	INTERCAMBIABILE

1308 · T1308 · TI1308 MH 14		
N.	Codice	Fino a matricola
37	3 852 079	81705
	1 852 703	ERRATA CORRIGE
38	1 520 702	82674
39	4 637 183	82674
40	4 637 228	82674
41	2 019 764	82674
42	2 013 837	82674
43	3 596 015	INTERCAMBIABILE
44	46470005A	ERRATA-CORRIGE
45	46510104A	ERRATA-CORRIGE
46	41790713A	INTERCAMBIABILE
47	21850030A	INTERCAMBIABILE

1310 · T1310 · TI1310 MH 14		
N.	Codice	Fino a matricola
35	1 520 702	101226
36	4 637 183	101226
37	4 637 228	101226
38	2 019 764	101226
39	2 013 837	101226
40	3 596 015	INTERCAMBIABILE
41	46470005A	ERRATA-CORRIGE
42	46510104A	ERRATA-CORRIGE
43	41790713A	INTERCAMBIABILE
44	21850030A	INTERCAMBIABILE

1312 · T1312 · TI1312 MH 14		
N.	Codice	Fino a matricola
34	3 852 079	100964
	1 852 703	ERRATA CORRIGE
35	1 520 702	122865
36	4 637 183	122865
37	4 637 228	122865
38	2 019 764	122865
39	2 013 857	122865
40	3 596 015	INTERCAMBIABILE
41	46470005A	ERRATA CORRIGE
42	46510104A	ERRATA CORRIGE
43	41790713A	INTERCAMBIABILE
44	21850030A	INTERCAMBIABILE

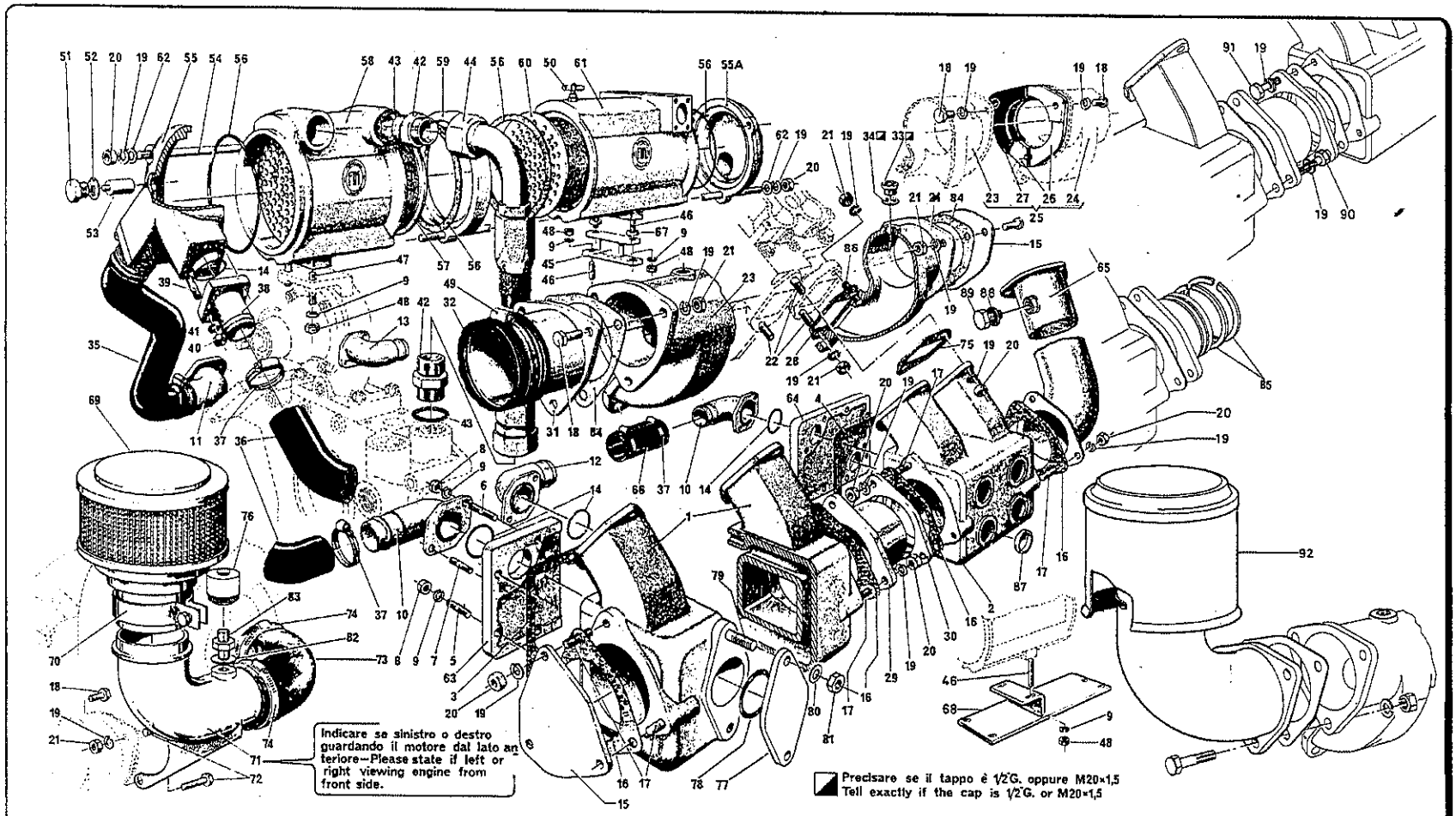
Indicare se sinistro o destro guardando il motore dal lato anteriore—Please state if left or right viewing engine from front side.
Precisare se il tappo è 1/2"G. oppure M20×1,5
Tell exactly if the cap is 1/2"G. or M20×1,5

SERIE MH 14

COLLETTORI ASPIRAZIONE-SCARICO
INLET-EXHAUST MANIFOLDS
COLLECTEURS ASPIRATION-ECHAPPEMENT
ANSAUGSAMMLER – AUSPUFFSAMMLER

SCAMBIATORE DI CALORE
HEAT EXCHANGER
ECHANGEUR DE CHALEUR
WAERMEAUSTAUSCHER

TAV. 6.00

N° Progr.	DESCRIZIONE	DESCRIPTION	1306 · T1306 · TI1306 MH 14			1308 · T1308 · TI1308 MH 14			1310 · T1310 · TI1310 MH 14			1312 · T1312 · TI1312 MH 14		
			Codice	Q.	Modifiche	Codice	Q.	Modifiche	Codice	Q.	Modifiche	Codice	Q.	Modifiche
1	COLLETTORE DI SCARICO	EXHAUST MANIFOLD	2 105 046	2		2 105 047	2		2 105 046	2		2 105 046	4	
2	COLLETTORE DI SCARICO	EXHAUST MANIFOLD							2 105 050	2				
3	GUARNIZIONE	GASKET	2 203 302	2					2 203 302	2		2 203 302	4	
4	GUARNIZIONE	GASKET				2 203 303	4		2 203 303	2				
5	PRIGIONIERO	STUD	4 175 876	20		4 175 876	28		4 175 876	34		4 175 876	40	
6	PRIGIONIERO	STUD	4 175 345	4		4 175 345	4		4 175 345	4		4 175 345	4	
7	PRIGIONIERO	STUD	4 175 339	4		4 175 339	4		4 175 339	16		4 175 339	16	
8	DADO	NUT	4 179 916	32		4 179 916	40		4 179 916	56		4 179 916	80	
9	ROSETTA ELASTICA	SPRING WASHER	4 624 258	38		4 624 258	46		4 624 258	62		4 624 258	86	
10	MANICOTTO	SLEEVE	2 109 045	1		2 109 045	1		2 109 045	2		2 109 045	2	
11	MANICOTTO	SLEEVE	2 109 046	1		2 109 046	1		2 109 046	2		2 109 046	2	
12	MANICOTTO	SLEEVE	2 109 045	1	7 FM 63433	2 109 045	1	12 FM 83096	2 109 045	2	FM 101345	2 109 045	2	FM 123044
13	MANICOTTO	SLEEVE	2 109 046	1	8	2 109 046	1	13	2 109 046	2		2 109 046	2	
14	GUARNIZIONE OR	O RING	4 632 072	4		4 632 072	4		4 632 072	4		4 632 072	4	
15	COPERCHIO	END COVER	2 013 306	4		2 013 306	4		2 013 306	4		2 013 306	4	
16	GUARNIZIONE	GASKET										2 202 123	4	
17	PRIGIONIERO	STUD	4 175 360	12		4 175 360	12		4 175 360	12		4 175 360	12	
18	VITE	SCREW	4 176 338	10		4 176 338	10		4 176 338	22		4 176 338	22	
19	ROSETTA	SPRING WASHER	4 624 260	32		4 624 260	46		4 624 260	62		4 624 260	66	
20	DADO	NUT	4 179 810	24		4 179 810	28		4 179 810	26		4 179 810	30	
21	DADO	NUT	4 179 510	30		4 179 510	34		4 179 510	38		4 179 510	42	
22	PRIGIONIERO	STUD	4 175 900	18		4 175 900	24		4 175 900	30		4 175 900	36	
23	COLLETTORE ASPIRAZIONE ANT.	FRONT INLET MANIFOLD	2 104 063	2		2 104 066	2		2 104 063	2		2 104 063	2	
24	COLLETTORE ASPIRAZ.POSTER.	BACK INLET MANIFOLD							2 104 064	2		2 104 063	2	
25	COLLETTORE ASPIRAZ.COMPLETO	INLET MANIFOLD ASS.LY	VENGONO FORNITI SOLO I SINGOLI COMPONENTI						SUPPLIED ANLY AS LOOSE COMPONENTS					
26	FLANGIA	FLANGE							2 108 047	4		2 108 047	4	
27	GIUNTO	COUPLING							2 511 016	2		2 511 016	2	
28	GUARNIZIONE ASPIRAZIONE	SUCTION GASKET	2 203 072	6		2 203 072	8		2 203 072	10		2 203 072	12	
29	FLANGIA	FLANGE							2 108 052	2		2 108 052	2	
30	CONTROFLANGIA	COUNTER - FLANGE							2 108 069	2		2 108 069	2	
31	MANICOTTO	SLEEVE	2 109 036	2		2 109 036	2		2 109 036	2		2 109 036	2	

SERIE MH 14

COLLETTORI ASPIRAZIONE-SCARICO
INLET-EXHAUST MANIFOLDS
COLLECTEURS ASPIRATION-ECHAPPEMENT
ANSAUGSAMMLER – AUSPUFFSAMMLER

SCAMBIATORE DI CALORE
HEAT EXCHANGER
ÉCHANGEUR DE CHALEUR
WAERMEAUSTAUSCHER

TAV. 6.00

N° Progr.	DESCRIZIONE	DESCRIPTION	1306 · T1306 · TI1306 MH 14			1308 · T1308 · TI1308 MH 14			1310 · T1310 · TI1310 MH 14			1312 · T1312 · TI1312 MH 14		
			Codice	Q.	Modifiche	Codice	Q.	Modifiche	Codice	Q.	Modifiche	Codice	Q.	Modifiche
32	TUBO FLESSIBILE	HOSE	3 130 013	2		3 130 013	2		3 130 013	2		3 130 013	2	
33	TAPPO 1/2" GAS	PLUG 1/2"G	4 177 013	4		4 177 013	4		4 177 013	6		4 177 013	8	
33	TAPPO M 20x1,5	PLUG M 20x1,5	4 177 754	4		4 177 754	4		4 177 754	6		4 177 754	6	
34	GUARNIZIONE	GASKET	4 202 101	1		4 202 101	4		4 202 101	6		4 202 101	8	
35	TUBO IN GOMMA	RUBBER HOSE	2 130 044	1		2 130 044	1		2 130 044	1		2 130 044	1	
36	TUBO IN GOMMA	RUBBER HOSE	2 130 047	1		2 130 047	1		2 130 047	1		2 130 047	1	
37	FASCETTA	CLAMP	4 161 037	4		4 161 037	4		4 161 037	8		4 161 037	8	
38	MANICOTTO	SLEEVE	2 109 043	2	FINO	2 109 043	2	FINO	2 109 043	2	FINO	2 109 043	2	FINO
39	PRIGIONIERO	STUD	2 175 007	8	MATRICOLA	2 175 007	8	MATRICOLA	2 175 007	8	MATRICOLA	2 175 007	8	MATRICOLA
40	DADO	NUT	4 179 506	8		4 179 506	8		4 179 506	8		4 179 506	8	
41	ROSETTA	SPRING WASHER	4 624 256	8		4 624 256	8	82655	4 624 256	8	101055	4 624 256	8	122584
42	RACCORDO	UNION	4 178 001	4		4 178 001	4		4 178 001	4		4 178 001	4	
43	GUARNIZIONE	GASKET	2 202 090	4		2 202 090	4		2 202 090	4		2 202 090	4	
44	TUBAZIONE FLESSIBILE	FLEXIBLE LINE	2 130 037	2		2 130 037	2		2 130 037	2		2 130 037	2	
45	SUPPORTO SCAMBIATORE	SUPPORT HEAT EXCHANGER	2 053 500	1		2 053 500	1	F.NAT.80463	2 053 500	1		2 053 500	1	
46	PRIGIONIERO	STUD	4 175 339	4		4 175 339	2	FINO	4 175 339	4		4 175 339	4	
47	PRIGIONIERO	STUD	4 175 341	2		4 175 341	2	MATRICOLA	4 175 341	2		4 175 341	2	
48	DADO	NUT	4 179 808			4 179 808	4	82655	4 179 808	4		4 179 808	4	
49	FASCETTA	CLAMP	4 161 007	4		4 161 007	4		4 161 007	4		4 161 007	4	
50	RUBINETTO DI SFIATO	DRAIN COCK	4 647 005	1		4 647 005	1		4 647 005	1		4 647 005	1	
-	SCAMBIATORE COMPLETO	THERMOTANK ASS.LY	1 121 014	1		1 121 021	1	2	1 121 015	1		1 121 015	1	
	(da fig. 51 a 62)	(fig. 51 to 62)												
51	TAPPO PORTA ZINCO	HOLDER ZINC	21772010A	2	5	21772010A	2	10	21772010A	2	7	21772010A	2	7
52	GUARNIZIONE	GASKET	2 202 012	2		2 202 012	2		2 202 012	2		2 202 012	2	
53	ZINCO ELETTROLITICO	ZINC ANODE	21232001A	2	6	21232001A	2	11	21232001A	2	8	21232001A	2	8
54	TIRANTE	UNION LINK	4 121 021	3		4 121 035	3	8	4 121 022	3		4 121 022	3	
55	CALOTTA	COVER	4 121 009	1	FINO	4 121 009	1	FINO	4 121 009	1	FINO	4 121 009	1	FINO
55A	CALOTTA	COVER	4 121 010	1	MATRICOLA	4 121 010	1	MATRICOLA	4 121 010	1	MATRICOLA	4 121 010	1	MATRICOLA
56	SERIE GUARNIZIONI	GASKET SET	3 121 001	1		3 121 001	1	82655	3 121 001	1	101055	3 121 001	1	122584
57	FASCIO TUBIERO OLIO	PIPING	4 121 023	1		4 121 023	1		4 121 025	1		4 121 025	1	
58	CARTER	CASE	4 121 027	1		4 121 027	1		4 121 029	1		4 121 029	1	
59	ANELLO D'UNIONE	RING	4 121 011	1		4 121 011	1		4 121 011	1		4 121 011	1	
60	FASCIO TUBIERO ACQUA	PIPING	4 121 024	1		4 121 026	1	7	4 121 026	1		4 121 026	1	

SERIE MH 14

COLLETTORI ASPIRAZIONE-SCARICO
INLET EXHAUST MANIFOLDS
COLLECTEURS ASPIRATION-ECHAPPEMENT
ANSAUGSAMMLER - AUSPUFFSAMMLER

SCAMBIATORE DI CALORE
HEAT EXCHANGER
ECHANGEUR DE CHALEUR
WAERMEAUSTAUSCHER

TAV. 6.00

N° Progr.	DESCRIZIONE	DESCRIPTION	1306 · T1306 · TI1306 MH 14			1308 · T1308 · TI1308 MH 14			1310 · T1310 · TI1310 MH 14			1312 · T1312 · TI1312 MH 14		
			Codice	Q.	Modifiche	Codice	Q.	Modifiche	Codice	Q.	Modifiche	Codice	Q.	Modifiche
61	CARTER	CASE	4 121 028	1	FINO MATR.	4 121 030	1	9 F.MATR. 82655	4 121 030	1	FINO MATR. 101055	4 121 030	1	FINO MATR. 122584
62	ROSETTA PIANA	WASHER	4 181 110	6		4 181 110	6		4 181 110	6		4 181 110	6	
63	COPERCHIO	COVER	2 013 308	2		2 013 310	4		2 013 308	2		2 013 308	4	
64	COPERCHIO	COVER							2 013 314	2				
65	TUBO DI SCARICO	EXHAUST PIPE	2 106 078	2		2 106 078	2		2 106 078	2		2 106 078	2	
66	TUBO IN GOMMA ø 35x43 L= 70 mm	RUBBER TUBE							3 130 027	2		3 130 027	2	
67	ROSETTA ELASTICA	SPRING WASHER	4 624 105	2	FINO MATR.	4 624 105	2	FINO MATR. 82655	4 624 105	2	FINO MATR. 101055	4 624 105	2	FINO MATR. 122584
68	SUPPORTO SCAMBIATORE	SUPPORT HEAT EXCHANGER				2 053 653	1	1						
69	FILTRO ARIA COMPLETO	AIR CLEANER ASS.LY	3 113 003	2	1 2	3 113 003	2	3 4	3 113 020	2	1 2	3 113 020	2	1 2
70	FASCETTA	CLAMP	3 113 009	2	3	3 113 009	2	5	3 113 021	2	3	3 113 021	2	3
71	MANICOTTO	SLEEVE 1300 MH 14	2 109 712	2	4	2 109 712	2	6	2 109 731	2	4	2 109 731	2	4
71	MANICOTTO DESTRO	LEFT SLEEVE TI 1300 MH 14							2 109 733	1	5	2 109 733	1	5
71	MANICOTTO SINISTRO	RIGHT SLEEVE TI 1300 MH 14							2 109 732	1	6	2 109 732	1	6
72	VITE	SCREW							4 176 342	2		4 176 342	2	
73	MANICOTTO ASPIRAZIONE	INLET COUPLING							2 130 062	2		2 130 062	2	
74	FASCETTA	CLAMP							4 161 021	4		4 161 021	4	
75	GUARNIZIONE DI SCARICO	EXHAUST GASKET	2 202 102	6		2 202 102	8		2 202 102	10		2 202 102	12	
76	INDICATORE INTASAMENTO	CLOGGING GOVERNOR	4 112 705	2		4 112 705	2		4 112 705	2		4 112 705	2	
77	COPERCHIO	COVER				2 013 828	4							
78	GUARNIZIONE OR	O RING				4 632 110	4							
79	PRIGIONIERO	STUD				4 175 365	8							
80	ROSETTA PIANA	WASHER				4 181 210	8							
81	DADO	NUT				4 179 810	8							
82	GUARNIZIONE	GASKET	4 202 010	2		4 202 010	2		4 202 010	2		4 202 010	2	
83	RACCORDO	UNION	4 178 022	2		4 178 022	2		4 178 022	2		4 178 022	2	
84	GUARNIZIONE	GASKET	2 203 306	8		2 203 306	8		2 203 306	8		2 203 306	4	
85	SEGMENTI	RINGS							2 027 002	4		2 027 002	4	
86	PRIGIONIERO	STUD	4 175 362	6		4 175 362	8		4 175 362	10		4 175 362	12	
87	TAPPO	PLUG	2 177 051	8		2 177 051	8		2 177 051	16		2 177 051	16	
88	GUARNIZIONE	GASKET	4 202 014	2		4 202 014	2		4 202 014	2		4 202 014	2	
89	TAPPO	PLUG	4 177 042	2		4 177 042	2		4 177 042	2		4 177 042	2	
90	VITE	SCREW							4 176 336	6	9	4 176 336	6	9
91	VITE	SCREW							4 176 342	6	10	4 176 342	6	10

SERIE MH 14

COLLETTORI ASPIRAZIONE-SCARICO
INLET-EXHAUST MANIFOLDS
COLLECTEURS ASPIRATION-ECHAPPEMENT
ANSAUGSAMMLER - AUSPUFFSAMMLER

SCAMBIATORE DI CALORE
HEAT EXCHANGER
ECHANGEUR DE CHALEUR
WAERMEAUSTAUSCHER

TAV. 6.00

N° Progr.	DESCRIZIONE - DESCRIPTION	1306 · T1306 · TI1306 MH 14			1308 · T1308 · TI1308 MH 14			1310 · T1310 · TI1310 MH 14			1312 · T1312 · TI1312 MH 14		
		Codice	Q.	Modifiche	Codice	Q.	Modifiche	Codice	Q.	Modifiche	Codice	Q.	Modifiche
92	FILTRO ARIA COMPLETO AIR CLEANER ASS.LY	21132002A	2		21132002A	2		21132002A	2		21132002A	2	

MODIFICHE
MODIFICATIONS
MODIFICATIONS
ÄNDERUNGEN

1306 · T1306 · TI1306 MH 14		
N.	Codice	Fino a matricola
1	3 112 701	61352
2	3 113 005	62390
3	3 113 008	
4	2 109 713	
5	2 177 047	
6	2 123 003	
7	2 109 063	63235
8	2 109 062	63235

1308 · T1308 · TI1308 MH 14		
N.	Codice	Fino a matricola
1	2 053 500	80463
2	1 121 014	80463
3	3 112 701	80636
4	3 113 005	81653
5	3 113 008	
6	2 109 713	
7	4 121 024	80463
8	4 121 021	80463
9	4 121 028	80463
10	2 177 047	82655
11	2 123 003	82655
12	2 109 063	82829
13	2 109 062	82829

1310 · T1310 · TI1310 MH 14		
N.	Codice	Fino a matricola
1	3 112 702	100352
2	3 113 003	100842
3	3 113 009	
4	2 109 712	
5	2 109 719	
6	2 109 718	
7	2 177 047	101055
8	2 123 003	101055
9	4 175 360	INTERCAMB.
10	4 179 810	

1312 · T1312 · TI1312 MH 14		
N.	Codice	Fino a matricola
1	3 112 702	120829
2	3 113 003	122092
3	3 113 009	
4	2 109 712	
5	2 109 719	
6	2 109 718	
7	2 177 047	122584
8	2 123 003	122584
9	4 175 360	INTERCAMB.
10	4 179 810	

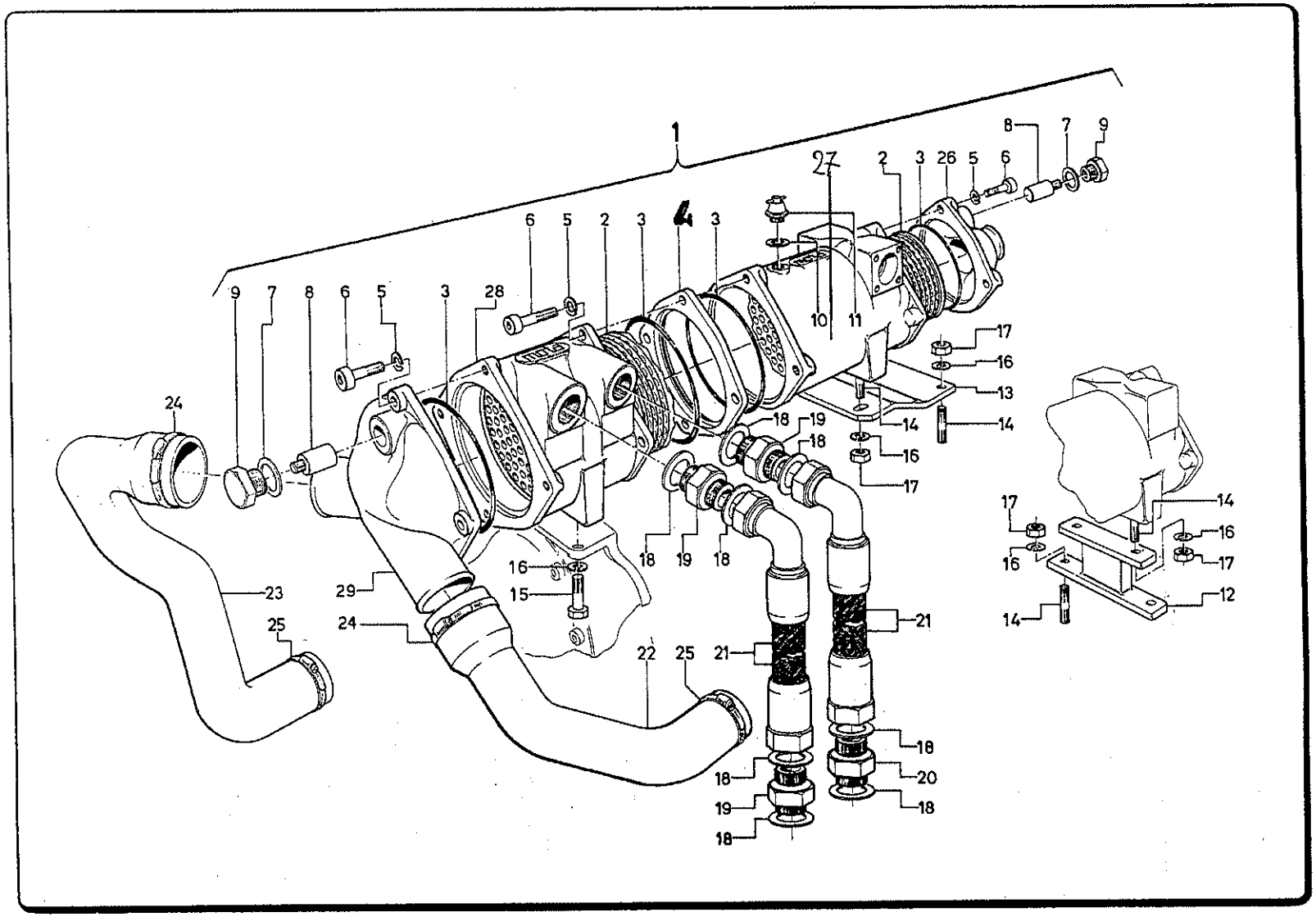
1
2
3
4
5
6
7
8
9
10
11
12
13
14
15
16
17
18
19
20
21
22
23
24
25
26
27
28
29

SERIE MH 14

SCAMBIATORE DI CALORE
HEAT EXCHANGER
ECHANGEUR DE CHALEUR
WAERMEAUSTAUSCHER

TAV. 6.01

Nº Progr.	DESCRIZIONE	DESCRIPTION	1306 · T1306 · TI1306 MH 14			1308 · T1308 · TI1308 MH 14			1310 · T1310 · TI1310 MH 14			1312 · T1312 · TI1312 MH 14		
			Codice	Q.	Modifiche	Codice	Q.	Modifiche	Codice	Q.	Modifiche	Codice	Q.	Modifiche
1	SCAMBIATORE COMPLETO	THERMOTANK ASS.LY	1 121 708	1	1	1 121 709	1	1	1 121 710	1	1	1 121 710	1	1
2	FASCIO TUBIERO	PIPING	41212003A	1	8	41212003A	1	8	41212003A	1	8	41212003A	1	8
3	GUARNIZIONE OR	O RING	46320197A	4	9	46320197A	4	9	46320197A	4	9	46320197A	4	9
4	DISTANZIALE		21639034A	1		21639034A	1		21639034A	1		21639034A	1	
5	ROSETTA ELASTICA	SPRING WASHER	46240258A	12		46240258A	12		46240258A	12		46240258A	12	
6	VITE	SCREW	41760246A	12		41760246A	12		41760246A	12		41760246A	12	
7	GUARNIZIONE	GASKET	2 202 012	2		2 202 012	2		2 202 012	2		2 202 012	2	
8	ZINCO ELETTROLITICO	ZINC ANODE	2 1232001A	2	5	21232001A	2	5	21232001A	2	5	21232001A	2	5
9	TAPPO PORTAZINCO	HOLDER ZINC	21772010A	2	6	21772010A	2	6	21772010A	2	6	21772010A	2	6
10	GUARNIZIONE	GASKET	2 202 015	1		2 202 015	1		2 202 015	1		2 202 015	1	
11	RUBINETTO DI SFIATO	DRAIN COCK	4 647 005	1		4 647 005	1		4 647 005	1		4 647 005	1	
12	SUPPORTO SCAMBIATORE	SUPPORT HEAT EXCHANGER	2 053 500	1										
13	SUPPORTO SCAMBIATORE	SUPPORT HEAT EXCHANGER				2 051 886	1		2 051 886	1		2 051 886	1	
14	PRIGIONIERO	STUD	4 175 339	4		4 175 339	4		4 175 339	4		4 175 339	4	
15	VITE	SCREW	4 176 250	2	7	4 176 250	2	7	4 176 250	2	7	4 176 250	2	7
16	ROSETTA ELASTICA	SPRING WASHER	4 624 258	6		4 624 258	6		4 624 258	6		4 624 258	6	
17	DADO	NUT	4 179 808	4		4 179 808	4		4 179 808	4		4 179 808	4	
18	GUARNIZIONE	GASKET	2 202 090	8		2 202 090	8		2 202 090	8		2 202 090	8	
19	RACCORDO	UNION	4 178 001	3		4 178 001	3		4 178 001	3		4 178 001	3	
20	RACCORDO	UNION	4 178 001	1		2 178 765	1		2 178 765	1		2 178 765	1	
21	TUBAZIONE FLESSIBILE	FLEXIBLE LINE	2 130 805	2	2	2 130 805	2	2	2 130 805	2	2	2 130 805	2	2
22	TUBO IN GOMMA	RUBBER HOSE	2 130 806	1	3	2 130 806	1	3	2 130 806	1	3	2 130 806	1	3
23	TUBO IN GOMMA	RUBBER HOSE	2 130 807	1	4	2 130 807	1	4	2 130 807	1	4	2 130 807	1	4
24	FASCETTA	CLAMP	4 161 034	2	FM 63433	4 161 034	2	FM 83096	4 161 034	2	FM 101345	4 161 034	2	FM 123044
25	FASCETTA	CLAMP	4 161 037	2		4 161 037	2		4 161 037	2		4 161 037	2	
26	CALOTTA	COVER	41212013A	1	10	41212013A	1	10	41212013A	1	10	41212013A	1	10
27	CARTER	CARTER	41212009A	1	11	41212010A	1	11	41212011A	1	11	41212011A	1	11
28	CARTER	CARTER	41212006A	1	12	41212007A	1	12	41212008A	1	12	41212008A	1	12
29	CALOTTA	COVER	41212012A	1	13	41212012A	1	13	41212012A	1	13	41212012A	1	13

SERIE MH 14

MODIFICHE
MODIFICATIONS
MODIFICATIONS
ÄNDERUNGEN

TAV. 6.01

1306 · T1306 · TI1306 MH 14		
N.	Codice	Fino a matricola
1	1 121 014	
2	2 130 037	
3	2 130 047	
4	2 130 044	
5	2 123 003	
6	2 177 047	
7	4 175 341	INTERCAMB.
8	41210024A	
9	31210001A	
10	41210010A	
11	41210028A	
12	41210027A	
13	41210009A	

1308 · T1308 · TI1308 MH 14		
N.	Codice	Fino a matricola
1	1 121 021	82655
2	2 130 037	82655
3	2 130 047	82655
4	2 130 044	82655
5	2 123 003	82655
6	2 177 047	82655
7	4 175 341	INTERCAMB.
8	41210026A	82655
9	31210001A	
10	41210010A	
11	41210030A	
12	41210027A	
13	41210009A	

1310 · T1310 · TI1310 MH 14		
N.	Codice	Fino a matricola
1	1 121 015	101055
2	2 130 037	101055
3	2 130 047	101055
4	2 130 044	101055
5	2 123 003	101055
6	2 177 047	101055
7	4 175 341	INTERCAMB.
8	41210026A	101055
9	31210001A	
10	41210010A	
11	41210030A	
12	41210029A	
13	41210009A	

1312 · T1312 · TI1312 MH 14		
N.	Codice	Fino a matricola
1	1 121 015	122584
2	2 130 037	122584
3	2 130 047	122584
4	2 130 044	122584
5	2 123 003	122584
6	2 177 047	122584
7	4 175 341	INTERCAMB.
8	41210026A	122584
9	31210001A	
10	41210010A	
11	41210030A	
12	41210029A	
13	41210009A	

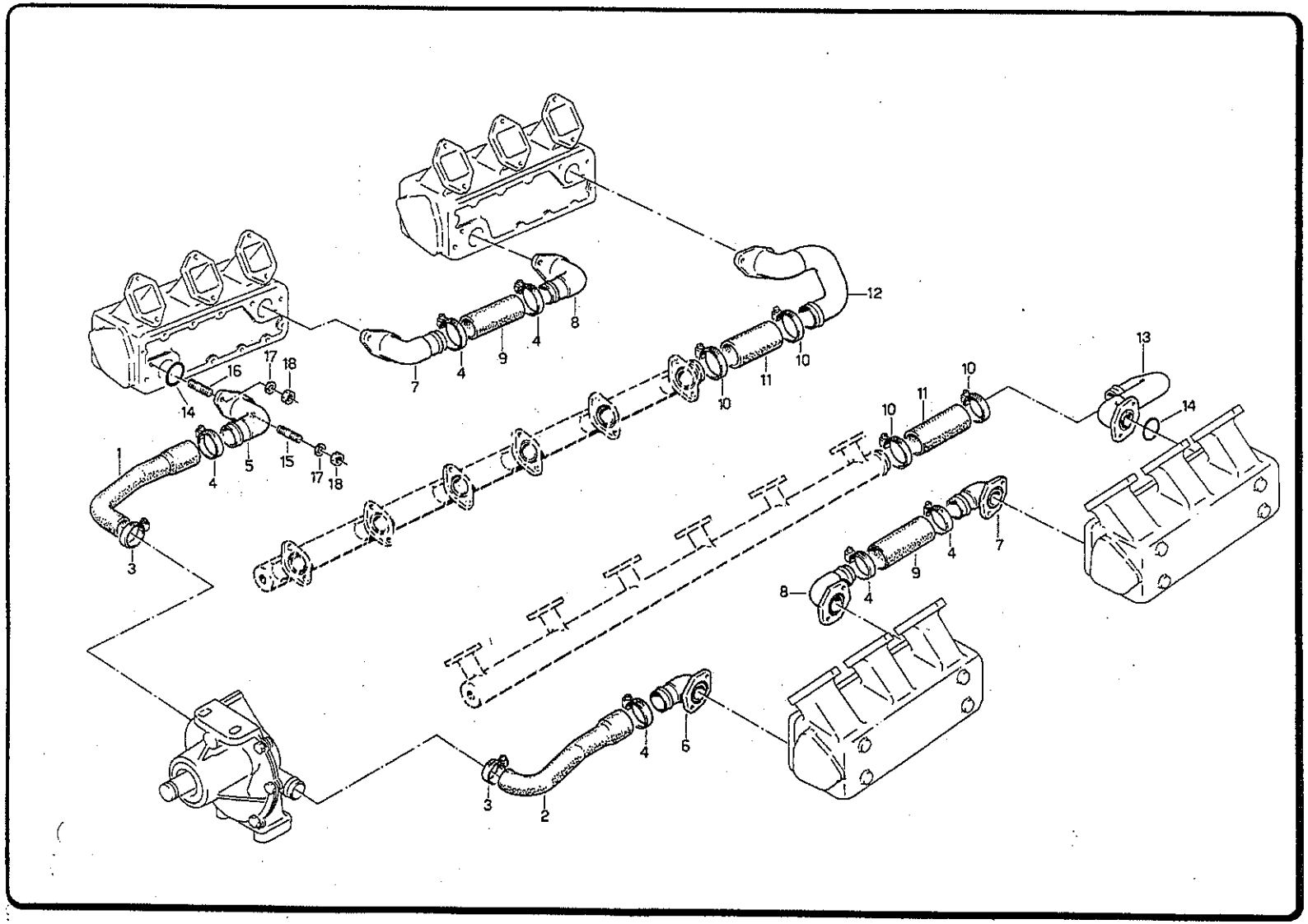
1
2
3
4
5
6
7
8
9
10
11
12
13
14
15
16
17
18

SERIE MH 14

TUBAZIONI E MANICOTTI
PIPINGS AND SLEEVES
TUYAUTERIES ET MANCHONS
ROHRLEITUNGEN UND MUFFEN

TAV. 6.02

N° Progr.	DESCRIZIONE	DESCRIPTION	1306 · T1306 · TI1306 MH 14			1308 · T1308 · TI1308 MH 14			1310 · T1310 · TI1310 MH 14			1312 · T1312 · TI1312 MH 14		
			Codice	Q.	Modifiche	Codice	Q.	Modifiche	Codice	Q.	Modifiche	Codice	Q.	Modifiche
1	TUBO IN GOMMA	RUBBER HOSE	21300791B	1		21300791B	1		21300791B	1		21300791B	1	
2	TUBO IN GOMMA	RUBBER HOSE	21300790B	1		21300790B	1		21300790B	1		21300790B	1	
3	FASCETTA	CLAMP	41610036A	2		41610036A	2		41610036A	2		41610036A	2	
4	FASCETTA	CLAMP	41610037A	2		41610037A	2		41610037A	6		41610037A	6	
5	MANICOTTO	SLEEVE	21090045A	1		21090045A	1		21090046A	1		21090046A	1	
6	MANICOTTO	SLEEVE	21090046A	1		21090046A	1		21090045A	1		21090045A	1	
7	MANICOTTO	SLEEVE							21090046A	2		21090046A	2	
8	MANICOTTO	SLEEVE							21090045A	2		21090045A	2	
9	TUBO IN GOMMA	RUBBER HOSE							31300027A	2		31300027A	2	
10	FASCETTA	CLAMP	41610030A	4		41610030A	4		41610030A	4		41610030A	4	
11	TUBO IN GOMMA	RUBBER HOSE	31300027A	2		31300027A	2		31300027A	2		31300027A	2	
12	TUBO COLLEGAMENTO	CONNECTION PIPE	21282328A	1		21282328A	1		21282328A	1		21282328A	1	
13	TUBO COLLEGAMENTO	CONNECTION PIPE	21282327A	1		21282327A	1		21282327A	1		21282327A	1	
14	ANELLO OR	O RING	46320072A	4		46320072A	4		46320072A	8		46320072A	8	
15	PRIGIONIERO	STUD	41750345A	4		41750345A	4		41750345A	8		41750345A	8	
16	PRIGIONIERO	STUD	41750339A	4		41750339A	4		41750339A	8		41750339A	8	
17	ROSETTA PIANA	WASHER	41810208A	8		41810208A	8		41810208A	16		41810208A	16	
18	DADO	NUT	41790808A	8		41790808A	8		41790808A	16		41790808A	16	

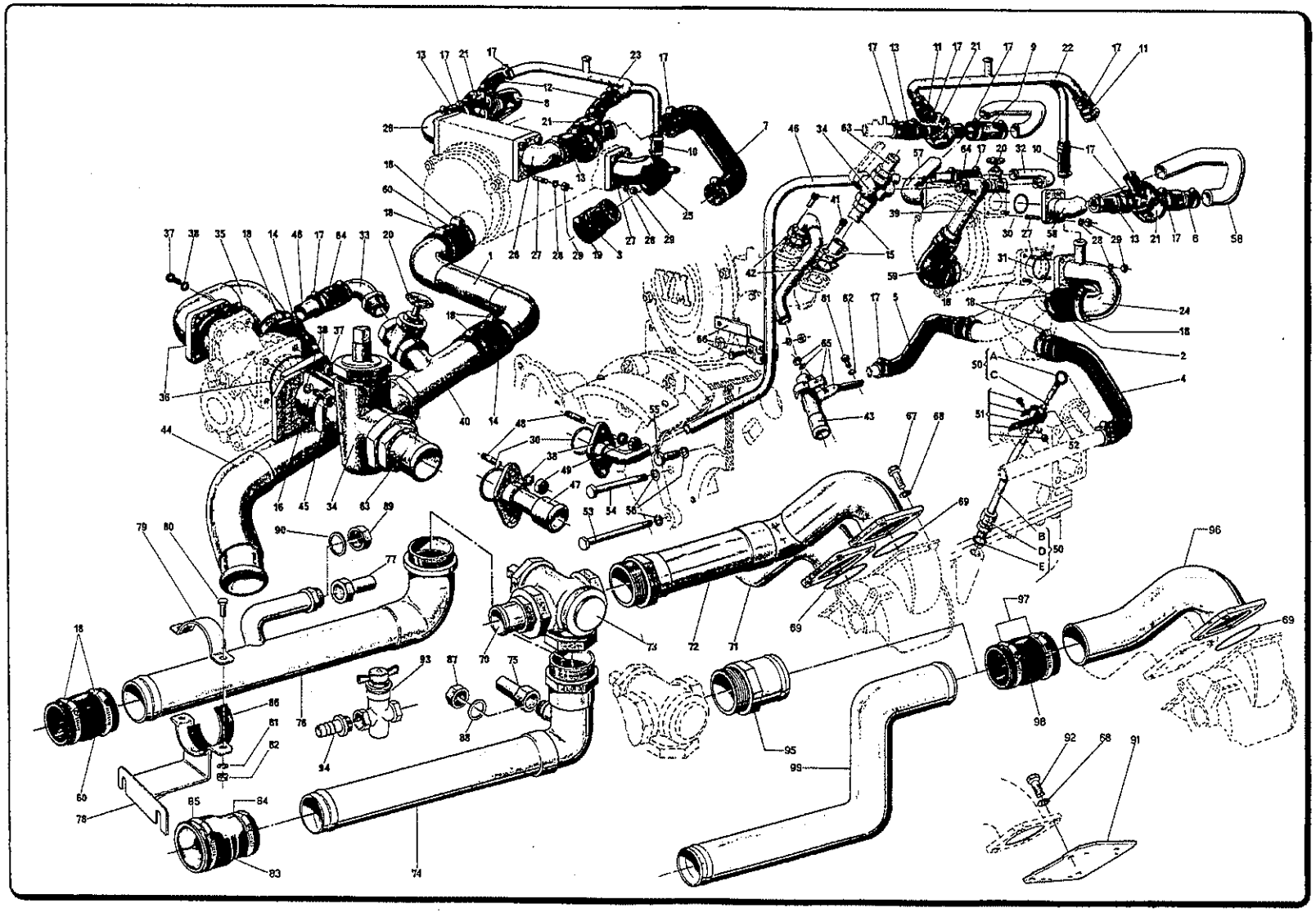

SERIE MH 14

TUBAZIONI, MANICOTTI E VALVOLE
PIPINGS, SLEEVES AND VALVES
TUYAUTERIES, MANCHONS ET SOUPAPES
ROHRLEITUNGEN, MUFFEN UND VENTILEN

TAV. 7.00

N° Progr	DESCRIZIONE	DESCRIPTION	1306 · T1306 · TI1306 MH 14			1308 · T1308 · TI1308 MH 14			1310 · T1310 · TI1310 MH 14			1312 · T1312 · TI1312 MH 14		
			Codice	Q.	Modifiche	Codice	Q.	Modifiche	Codice	Q.	Modifiche	Codice	Q.	Modifiche
1	TUBO IN RAME	COPPER PIPE							2 129 586	1		2 129 573	1	
2	TUBO IN GOMMA	RUBBER HOSE	2 130 799	1	7 15	2 130 799	1	10 18						
3	TUBO IN GOMMA	RUBBER HOSE							2 130 792	1	4	2 130 792	1	4
4	TUBO IN GOMMA	RUBBER HOSE	21300791A	1	8 FM	21300791A	1	11 FM	21300791A	1	5 FM	21300791A	1	5 FM
5	TUBO IN GOMMA	RUBBER HOSE	21300790A	1	9 63433	21300790A	1	12 83096	21300790A	1	6 101345	21300790A	1	6 123044
6	TUBO IN GOMMA	RUBBER HOSE	21300059A	1	10 24	21300059A	1	13 26 29						
7	TUBO IN GOMMA	RUBBER HOSE							2 130 054	1		2 130 054	1	
8	TUBO IN GOMMA	RUBBER HOSE							2 130 053	1		2 130 053	1	
9	TUBO IN GOMMA	RUBBER HOSE	21300059A	1	21 25	21300059A	1	25 30						
10	TUBO IN GOMMA L= 80 mm	RUBBER HOSE	21300061A	1	30	21300061A	1	35	21300061A	1	13	21300061A	1	16
11	TUBO IN GOMMA	RUBBER HOSE	2 130 061	2		2 130 061	2							
12	TUBO IN GOMMA	RUBBER HOSE							2 130 058	2		2 130 058	2	
13	MANICOTTO IN GOMMA ø35x65 L=100mm	COUPLING	2 130 059	2		2 130 059	2		2 130 059	2		2 130 059	2	
14	TUBO IN GOMMA	RUBBER HOSE							3 130 037	2	FINO M.100352	3 130 037	2	FINO M.120873
15	MANICOTTO	COUPLING	2 129 571	1	FINO M.61352	2 129 571	1	FINO M.80679						
16	MANICOTTO	COUPLING							2 109 064	1	FINO M.100352	2 109 064	1	FINO M.120873
17	FASCETTA	CLAMP	4 161 037	18		4 161 037	18		4 161 037	18		4 161 037	18	
18	FASCETTA	CLAMP	4 161 036	5		4 161 036	5		4 161 036	10		4 161 036	10	
19	FASCETTA	CLAMP	4 161 034	1		4 161 034	1		4 161 034	1		4 161 034	1	
20	RUBINETTO	TAP	4 647 009	1	FINO M.61352	4 647 009	1	FINO M.80679	4 647 003	1	FINO M.100352	4 647 003	1	FINO M.120873
21	VALVOLA TERMOSTATICA	THERMOSTATIC VALVE	4 901 009	2		4 901 009	2		4 901 009	2		4 901 009	2	
22	TUBO BY-PASS	TUBE BY-PASS	2 128 793	1	16	2 128 793	1	19						
23	TUBO BY-PASS	TUBE BY-PASS							2 128 794	1	9	2 128 794	1	9
24	MANICOTTO	SLEEVE	2 109 744	1	14	2 109 770	1	17 20						
25	MANICOTTO	SLEEVE							2 109 771	1	8 10	2 109 771	1	8 10
26	MANICOTTO	SLEEVE							2 109 041	2		2 109 041	2	
27	PRIGIONIERO	STUD	4 175 007	12		4 175 007	12		4 175 007	12		4 175 007	12	
28	ROSETTA ELASTICA	SPRING WASHER	4 624 256	12		4 624 256	12		4 624 256	12		4 624 256	12	
29	DADO	NUT	4 179 506	12		4 179 506	12		4 179 506	12		4 179 506	12	
30	GUARNIZIONE OR	O RING	4 632 072	2		4 632 072	2		4 632 072	4		4 632 072	4	
31	GUARNIZIONE OR	O RING	4 632 511	1		4 632 511	1		4 632 511	1		4 632 511	1	
32	TUBO IN RAME	COPPER PIPE	2 129 563	1		2 129 563	1							
33	TUBO IN RAME	COPPER PIPE							2 109 049	1	FINO M.100352	2 109 049	1	FINO M.120873

SERIE MH 14

TUBAZIONI, MANICOTTI E VALVOLE
PIPINGS, SLEEVES AND VALVES
TUYAUTERIES, MANCHONS ET SOUPAPES
ROHRLEITUNGEN, MUFFEN UND VENTILEN

TAV. 7.00

N° Progr	DESCRIZIONE	DESCRIPTION	1306 · T1306 · TI1306 MH 14			1308 · T1308 · TI1308 MH 14			1310 · T1310 · TI1310 MH 14			1312 · T1312 · TI1312 MH 14		
			Codice	Q.	Modifiche	Codice	Q.	Modifiche	Codice	Q.	Modifiche	Codice	Q.	Modifiche
34	DEVIATORE A 3 VIE	3 WAY ELBOW	3 647 003	1	FINO M.61352	3 647 003	1	FINO M.80679	3 647 002	1		3 647 002	1	
35	MANICOTTO	SLEEVE							2 109 042	1		2 109 042	1	
36	GUARNIZIONE OR	O RING							4 632 117	2		4 632 117	2	
37	VITE	SCREW							4 176 331	4		4 176 331	4	
38	ROSETTA ELASTICA	SPRING WASHER	4 624 260	6		4 624 260	6		4 624 260	14		4 624 260	14	
39	TUBO	PIPE	2 129 564	1	FINO M.61352	2 129 884	1	1 9						
40	TUBO	PIPE							2 129 585	1	FINO M.100352	2 129 572	1	FINO M.120873
41	VITE	SCREW	4 176 237	4		4 176 237	4							
42	GUARNIZIONE	GASKET	2 203 318	2		2 203 318	2							
43	TUBO ASPIRAZIONE	SUCTION PIPE	2 129 525	1	FINO M.61352	2 129 525	1	FINO M.80679						
44	TUBO ASPIRAZIONE	SUCTION PIPE							2 129 494	1	FINO M.100352	2 129 494	1	FINO M.120873
45	VITE	SCREW							4 176 342	2		4 176 342	2	
46	TUBO (BGA 100)	PIPE (BGA 100)	2 129 526	1	FINO MATR. 61352			FINO MATR. 80679			FINO MATR. 100352			FINO MATR. 120873
46	TUBO (BGA 180)	PIPE (BGA 180)	2 129 527	1		2 129 527	1		2 129 527	1		2 129 527	1	
46	TUBO (BGA 280)	PIPE (BGA 280)							2 129 498	1		2 129 498	1	
47	TUBO	PIPE	2 129 497	1		2 129 497	1		2 129 497	1		2 129 497	1	
48	PRIGIONIERO	STUD	2 175 036	4		2 175 036	4		2 175 036	4		2 175 036	4	
49	DADO	NUT	4 179 510	4		4 179 510	4		4 179 510	4		4 179 510	4	
50	ASTA LIVELLO OLIO COMPLETA	DIP STICK ASS.LY	1 087 003	1		1 087 003	1		1 087 003	1		1 087 003	1	
50A	ASTA LIVELLO OLIO	DIP STICK	2 087 059	1		2 087 059	1		2 087 059	1		2 087 059	1	
50B	TUBO PER ASTA	DIP STICK TUBE	2 129 342	1		2 129 342	1		2 129 342	1		2 129 342	1	
50C	GUARNIZIONE OR	O RING	4 632 006	1		4 632 006	1		4 632 006	1		4 632 006	1	
50D	RACCORDO	CONNECTION	3 178 008	1		3 178 008	1		3 178 008	1		3 178 008	1	
50E	GUARNIZIONE	GASKET	4 202 064	1		4 202 064	1		4 202 064	1		4 202 064	1	
51	FASCETTA COMPLETA	CLAMP ASS.LY	1 161 014	1		1 161 014	1		1 161 014	1		1 161 014	1	
52	GUARNIZIONE	GASKET	4 130 035	1		4 130 035	1		4 130 035	1		4 130 035	1	
53	VITE	SCREW	4 176 452	4		4 176 452	4		4 176 452	4		4 176 452	4	
54	VITE	SCREW	4 176 451	6		4 176 451	8		4 176 451	8		4 176 451	8	
55	VITE	SCREW	4 176 417	2										
56	ROSETTA ELASTICA	SPRING WASHER	4 624 262	12		4 624 262	12		4 624 262	12		4 624 262	12	
57	MANICOTTO DESTRO	RIGHT SLEEVE	21280792B	1	11 17 22	21282094B	1	2 14 21 27						
58	MANICOTTO SINISTRO	LEFT HAND SLEEVE	21280792B	1	12 18 23	21282095 B	1	3 15 22 28						
59	TUBO IN GOMMA	RUBBER HOSE	2 130 040	1	FINO M.61352	2 130 040	1	FINO M.80679						

SERIE MH 14

TUBAZIONI, MANICOTTI E VALVOLE
PIPINGS, SLEEVES AND VALVES
TUYAUTERIES, MANCHONS ET SOUPAPES
ROHRLEITUNGEN, MUFFEN UND VENTILEN

TAV. 7.00

N° Progr	DESCRIZIONE	DESCRIPTION	1306 · T1306 · TI1306 MH 14			1308 · T1308 · TI1308 MH 14			1310 · T1310 · TI1310 MH 14			1312 · T1312 · TI1312 MH 14		
			Codice	Q.	Modifiche	Codice	Q.	Modifiche	Codice	Q.	Modifiche	Codice	Q.	Modifiche
60	TUBO IN GOMMA	RUBBER HOSE							3 130 038	1		3 130 038	1	FM 123074
61	VITE	SCREW	4 176 230	1		4 176 230	1							
62	ROSETTA ELASTICA	SPRING WASHER	4 624 258	1		4 624 258	1							
63	RACCORDO PORTAGOMMA	UNION	3 178 001	1	FINO M.61352	3 178 001	1	FINO M.80679	4 178 011	1		4 178 011	1	FM 123074
64	TUBO IN GOMMA	RUBBER HOSE	3 130 034	1		3 130 034	1		3 130 036	1		3 130 036	1	
65	FASCETTA	CLAMP	1 161 028	1		1 161 028	1							
66	FASCETTA	CLAMP	1 161 022	1		1 161 022	1							
67	VITE	SCREW	4 176 331	6		4 176 331	6		4 176 331	6		4 176 331	6	
68	ROSETTA ELASTICA	SPRING WASHER	4 624 260	8		4 624 260	8		4 624 260	8		4 624 260	8	
69	GUARNIZIONE OR	O RING	4 632 522	2		4 632 522	2		46320522A	2	12	46320522A	2	12
70	RACCORDO PORTAGOMMA	UNION	4 178 717	1	6 FM. 63612	4 178 717	1	8 FM 82989	4 178 717	1		4 178 717	1	FM 123074
71	TUBO ASPIRAZIONE	SUCTION PIPE	21092007A	1	1 19	21092007A	1	4 23	21092007A	1	1 11	21092007A	1	1 11
72	TUBO MANDATA	FUEL LINE	2 129 887	1	2 FM 63359	2 129 887	1	5 FM 82989	2 129 876	1	2 FM101345	2 129 876	1	2 FM122989
73	DEVIATORE A 3 VIE	3 WAY ELBOW	3 647 701	1	5 F.MATR.	3 647 701	1	7 F.MATR.	3 647 002	1		3 647 002	1	FM 123074
74	TUBO MANDATA	PIPE	21290883B	1	3 20 63612	21290884B	1	24 83220						
75	RACCORDO	CONNECTION	2 178 739	1	F.M.62064	2 178 739	1	F.M. 81319						
76	TUBO MANDATA	PIPE							2 129 885	1	3	21290886A	1	3 FM123074
77	RACCORDO	CONNECTION							2 178 740	1	F.MAT.100628	2 178 740	1	F.MATR.121640
78	SUPPORTO	SUPPORT	20530954B	1	26	20530954B	1	31	2 053 955	1		20530954B	1	13
79	SEMIFASCETTA	HALF-CLAMP	21610722B	1	27	21610722B	1	32	2 161 723	1		21610722B	1	14
80	VITE	SCREW	4 176 138	2		4 176 138	2		4 176 135	2		4 176 135	2	
81	ROSETTA ELASTICA	SPRING WASHER	4 624 256	2		4 624 256	2		4 624 256	2		4 624 256	2	
82	DADO	NUT	4 179 506	2		4 179 506	2		4 179 506	2		4 179 506	2	
83	TUBO IN GOMMA	RUBBER HOSE	21300792A	1	4 28	21300792A	1	6 33				21300792A	1	
84	FASCETTA	CLAMP	41610035A	1	29	41610035A	1	34				41610035A	1	
85	FASCETTA	CLAMP	4 161 036	1		4 161 036	1					41610036A	1	
86	GUARNIZIONE	GASKET	4 203 704	1		4 203 704	1		4 203 704	1		4 203 704	1	
87	TAPPO 1/2" GAS	PLUG 1/2" GAS	4 177 759	1	FINO MATR. 62064	4 177 759	1	FINO MATR. 81319						
88	GUARNIZIONE	GASKET	4 202 014	1		4 202 014	1							
89	TAPPO 1" GAS	PLUG 1" GAS							4 177 760	1	FINO MATR. 100628	4 177 760	1	FINO MATR. 121640
90	GUARNIZIONE	GASKET							4 202 024	1		4 202 024	1	
91	SUPPORTO	SUPPORT	2 051 702	1		2 051 702	1		2 051 702	1		2 051 702	1	
92	VITE	SCREW	4 176 336	2		4 176 336	2		4 176 336	2		4 176 336	2	

SERIE MH 14

TUBAZIONI, MANICOTTI E VALVOLE
PIPINGS, SLEEVES AND VALVES
TUYAUTERIES, MANCHONS ET SOUPAPES
ROHRLEITUNGEN, MUFFEN UND VENTILEN

TAV. 7.00

N° Progr.	DESCRIZIONE	DESCRIPTION	1306 · T1306 · TI1306 MH 14			1308 · T1308 · TI1308 MH 14			1310 · T1310 · TI1310 MH 14			1312 · T1312 · TI1312 MH 14		
			Codice	Q.	Modifiche	Codice	Q.	Modifiche	Codice	Q.	Modifiche	Codice	Q.	Modifiche
93	RUBINETTO 1/2 GAS	TAP	4 647 039	1	FM 63612	4 647 039	1	FM 83220						
93	RUBINETTO 1 GAS	TAP							4 647 041	1		4 647 041	1	FM 123074
94	RACCORDO	CONNECTION	2 178 748	1	13 FM 63612	2 148 748	1	16 FM 83220	2 178 749	1	7	2 178 749	1	7
95	RACCORDO	CONNECTION	21782018A	1		21782018A	1		21782018A	1		21782018A	1	
96	TUBO MANDATA	PIPE	21092008A	1		21092008A	1		21092008A	1		21092008A	1	
97	FASCETTA	CLAMP	41610036A	2		41610036A	2		41610036A	2		41610036A	2	
98	TUBO IN GOMMA	RUBBER HOSE	31300041A	1		31300041A	1		31300041A	1		31300041A	1	
99	TUBO MANDATA	PIPE	21290883C	1		21290884C	1					21290886B	1	

SERIE MH 14

MODIFICHE
MODIFICATIONS
MODIFICATIONS
ÄNDERUNGEN

TAV. 7.00

1306 · T1306 · TI1306 MH 14

N.	Codice	Fino a matricola
1	2 129 525	61352
2	2 129 571	61352
3	2 129 564	61352
4	2 130 040	61352
5	3 647 003	61352
6	3 178 001	61352
7	2 130 041	
8	2 130 046	
9	2 130 045	
10	2 130 042	62182
11	2 109 061	62182
12	2 109 060	62182
13	2 178 739	62064
14	2 109 048	62182
15	2 130 789	62182
16	2 129 552	
17	2 128 726	
18	2 128 727	
19	2 129 0877A	FM
20	2 129 0883A	63359
21	2 130 0043A	62182
22	2 128 0791A	63395
23	2 128 0792A	
24	2 130 0054A	
25	2 130 0053A	
26	2 053 0954A	63612
27	2 161 0722A	
28	2 130 0769A	
29	4 161 0034A	
30	3 130 0036A	

1308 · T1308 · TI1308 MH 14

N.	Codice	Fino a matricola
1	2 129 584	80463
2	2 109 061	80463
3	2 109 060	80463
4	2 129 525	80679
5	2 129 571	80679
6	2 130 040	80679
7	3 647 003	80679
8	3 178 001	80679
9	2 129 672	80679
10	2 130 041	
11	2 130 045	
12	2 130 046	
13	2 130 042	81397
14	2 109 094	81397
15	2 109 064	81397
16	2 178 739	81319
17	2 109 048	81397
18	2 130 789	81397
19	2 129 552	
20	2 109 744	
21	2 128 728	82655
22	2 128 729	82655
23	2 129 0877A	F.M. 82989
24	2 129 0884A	
25	2 130 0043A	81397
26	2 130 0053A	ERRATA CORRIGE
27	2 128 2094A	83058
28	2 128 2095A	
29	2 130 0054A	
30	2 130 0053A	
31	2 053 0954A	83220
32	2 161 0722A	
33	2 130 0769A	
34	4 161 0034A	
35	3 130 0036A	82655

1310 · T1310 · TI1310 MH 14

N.	Codice	Fino a matricola
1	2 129 494	100352
2	2 109 064	100352
3	2 129 586	100352
	2 129 585	
4	4 130 048	
5	2 130 045	
6	2 130 046	
7	2 178 740	100628
8	2 109 044	100772
9	2 129 495	101055
10	2 109 743	101055
11	2 129 0878A	101345
12	4 632 0117A	
13	3 130 0655A	101055

1312 · T1312 · TI1312 MH 14

N.	Codice	Fino a matricola
1	2 129 494	120873
2	2 109 064	120873
3	2 129 573	120873
	2 129 572	
4	4 130 048	
5	2 130 045	
6	2 130 046	
7	2 178 740	121640
8	2 109 044	121932
9	2 129 495	122584
10	2 109 743	122584
11	2 129 0878A	122989
12	4 632 0117A	
13	2 053 0955A	123074
14	2 161 0722A	
15	3 130 0038A	
16	3 130 0036A	122584

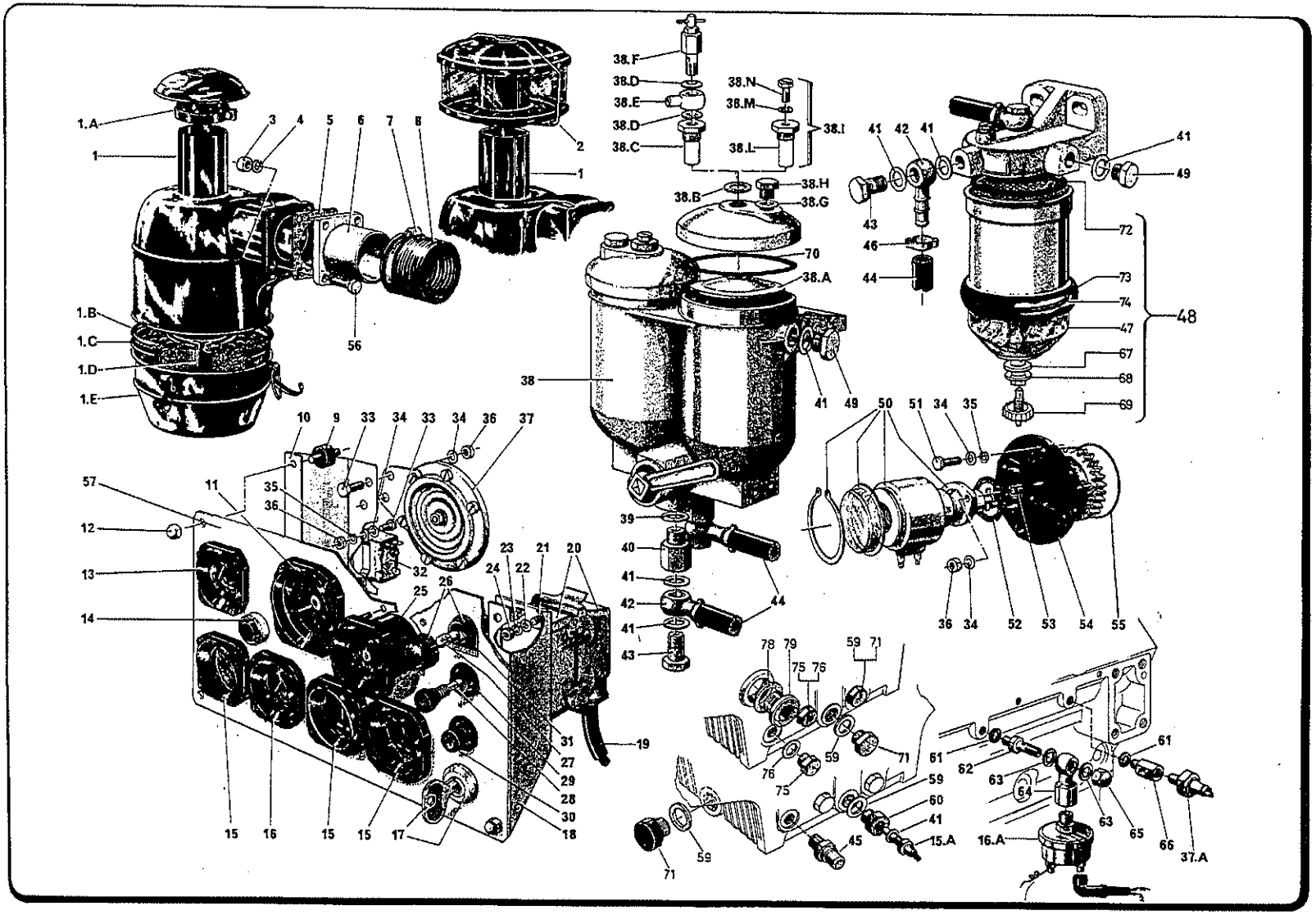
1.A
1
3
4
5
6
7
8
2
1
38.F
38.D
38.E
38.D
38.C
38.N
38.M
38.I
38.L
38.B
38.H
38.G
41
42
41
41
49
43
46
44
72
70
38.A
73
74
47
48
67
68
69
1.B
1.C
1.D
1.E
56
38
41
49
50
51
34
35
10
9
33
34
33
34
36
37
57
11
35
36
12
13
14
32
23
21
20
24
22
26
25
39
40
41
42
41
43
44
36
34
52
53
54
55
78
79
75
76
59
71
31
27
29
28
30
18
19
15
16
15
15
17
76
75
59
71
61
62
63
64
63
65
66
37.A
59
60
41
45
15.A
16.A
71
59

SERIE MH 14

FILTRI ARIA, NAFTA E CRUSCOTTI
AIR, FUEL FILTERS AND DASHBOARDS
FILTRES AIR, MAZOUT ET TABLEAUX DE COMMANDE
LUFT- UND OELFILTER UND STEUERTAFELN

TAV. 8.00

N° Progr	DESCRIZIONE	DESCRIPTION	1306 · T1306 · TI1306 MH 14			1308 · T1308 · TI1308 MH 14			1310 · T1310 · TI1310 MH 14			1312 · T1312 · TI1312 MH 14		
			Codice	Q.	Modifiche	Codice	Q.	Modifiche	Codice	Q.	Modifiche	Codice	Q.	Modifiche
1	FILTRO ARIA COMPLETO (fig.1A.B.C.D.E.)	AIR CLEANER ASS.LY (fig. 1A.B.C.D.E.)	3 112 701	2	FINO A MATR. 61352	3 112 701	2	FINO A MATR. 80636	3 112 702	2	FINO A MATR. 100352	3 112 702	2	FINO A MATR. 120829
1A	CAPPELLOTTO	AIR CLEANER CAP	4 112 701	2		4 112 701	2		4 112 702	2		4 112 702	2	
1B	GUARNIZIONE	GASKET	4 112 083	2		4 112 083	2		4 112 084	2		4 112 084	2	
1C	ELEMENTO FILTRANTE	FILTER ELEM.	4 112 085	2		4 112 085	2		4 112 086	2		4 112 086	2	
1D	GUARNIZIONE	GASKET	4 112 089	2		4 112 089	2		4 112 090	2		4 112 090	2	
1E	VASCHETTA	BOWL	4 112 087	2		4 112 087	2		4 112 088	2		4 112 088	2	
2	PREFILTRO A CICLONE	CYCLON PRE-CLEANER	4 112 703	2		4 112 703	2		4 112 704	2		4 112 704	2	
3	DADO	NUT	4 179 110	4		4 179 110	4		4 179 110	4		4 179 110	4	
4	ROSETTA ELASTICA	SPRING WASHER	4 624 260	4		4 624 260	4		4 624 260	4		4 624 260	4	
5	GUARNIZIONE	GASKET	2 203 753	2		2 203 753	2		2 203 753	2		2 203 753	2	
6	MANICOTTO	SLEEVE	2 109 799	2		2 109 799	2		2 109 799	2		2 109 799	2	
7	FASCETTA	CLAMP	4 161 007	4		4 161 007	4		4 161 007	4		4 161 007	4	
8	TUBO FLESSIBILE	FLEXIBLE LINE	3 130 013	-		3 130 013	-		3 130 013	-		3 130 013	-	
9	ANTIVIBRANTE	VIBRATION DAMPING	2 561 004	4	FINO A MATRICOLA 62781	2 561 004	4	FINO A MATRICOLA 82015	2 561 004	4	FINO A MATRICOLA 101033	2 561 004	4	1300 MH 14 FINO A MATRICOLA 122546 T-TI 1300 MH 14 FINO A MATRICOLA 122584
10	SUPPORTO	BRACKET	2 053 821	1		2 053 821	1		2 053 821	1		2 053 821	1	
11	CONTAGIRI ELETTRICO-SMITHS-	ELECTRIC SPEED INDICATOR-SMITHS-	3 594 003	1		3 594 003	1		3 594 003	1		3 594 003	1	
11	CONTAGIRI ELETTRICO-VDO-	ELECTRIC SPEED INDICATOR-VDO-	3 594 004	1		3 594 004	1		3 594 004	1		3 594 004	1	
12	DADO	NUT	4 179 902	4		4 179 902	4		4 179 902	4		4 179 902	4	
13	VOLTMETRO - SMITHS-	VOLTMETER - SMITHS-	3 855 020	1		3 855 020	1		3 855 020	1		3 855 020	1	
13	VOLTMETRO - VDO -	VOLTMETER - VDO -	3 855 025	1		3 855 025	1		3 855 025	1		3 855 025	1	
14	PULSANTE	PUSHBUTTON	3 858 707	1		3 858 707	1		3 858 707	1		3 858 707	1	
15	TERMOMETRO ACQUA - SMITHS -	WATER THERMOMETER - SMITHS-	3 604 004	3		3 604 004	3		3 604 004	3		3 604 004	3	
15	TERMOMETRO ACQUA - VDO -	WATER THERMOMETER - VDO-	3 604 005	3		3 604 005	3		3 604 005	3		3 604 005	3	
15A	TRASMETTITORE TEMP.-SMITHS-	TEMPERATURE TRANS.- SMITHS-	3 596 012	1		3 596 012	1		3 596 012	1		3 596 012	1	
15A	TRASMETTITORE TEMP.-VDO-	TEMPERATURE TRANS.- VDO-	3 596 015	1		3 596 015	1		3 596 015	1		3 596 015	1	
16	MANOMETRO OLIO - SMITHS -	OIL PRESSURE GAUGE - SMITHS -	3 605 006	1		3 605 006	1		3 605 006	1		3 605 006	1	
16	MANOMETRO OLIO - VDO -	OIL PRESSURE GAUGE - VDO-	3 603 008	1		3 603 008	1		3 603 008	1		3 603 008	1	
16A	TRASMETT.PRESS. - SMITHS-	PRESSURE TRANSMITTER - SMITHS-	3 596 010	1		3 596 010	1		3 596 010	1		3 596 010	1	
16A	TRASMETT.PRESS. - VDO-	PRESSURE TRANSMITTER - VDO-	3 596 016	1		3 596 016	1		3 596 016	1		3 596 016	1	
17	INTERRUTTORE AVVIAMENTO	STARTING SWITCH	3 858 254	1		3 858 254	1		3 858 254	1		3 858 254	1	
18	SUPPORTO	BRACKET	2 053 820	1		2 853 820	1		2 053 820	1		2 053 820	1	
19	CABLAGGIO	CABLES	1 885 716	1		1 885 717	1		1 885 718	1		1 885 719	1	

SERIE MH 14

FILTRI ARIA, NAFTA E CRUSCOTTI
AIR, FUEL FILTERS AND DASHBOARDS
FILTRES AIR, MAZOUT ET TABLEAUX DE COMMANDE
LUFT- UND OELFILTER UND STEUERTAFELN

TAV. 8.00

Nº Progr	DESCRIZIONE	DESCRIPTION	1306 · T1306 · TI1306 MH 14			1308 · T1308 · TI1308 MH 14			1310 · T1310 · TI1310 MH 14			1312 · T1312 · TI1312 MH 14		
			Codice	Q.	Modifiche	Codice	Q.	Modifiche	Codice	Q.	Modifiche	Codice	Q.	Modifiche
20	CONNETTORE	CONNECTION	3 894 703	1	FINO A MATRICOLA 62781	3 894 703	1	FINO A MATRICOLA 82015	3 894 703	1	FINO A MATRICOLA 101033	3 894 703	1	1300 MH 14 FINO A MATRICOLA 122546 T TI 1300 MH 14 FINO A MATRICOLA 122584
21	VITE	SCREW	4 176 046	4		4 176 046	4		4 176 046	4		4 176 046	4	
22	ROSETTA PIANA	WASHER	4 181 204	4		4 181 204	4		4 181 204	4		4 181 204	4	
23	ROSETTA ELASTICA	SPRING WASHER	4 624 254	4		4 624 254	4		4 624 254	4		4 624 254	4	
24	DADO	NUT	4 179 404	4		4 179 404	4		4 179 404	4		4 179 404	4	
25	CONTAORE ELETTRICO - SMITHS-	ELECTRIC HOURMETER-SMITHS -	3 593 004	1		3 593 004	1		3 593 004	1		3 593 004	1	
25	CONTAORE ELETTRICO - VDO-	ELECTRIC HOURMETER-VDO-	3 593 005	1		3 593 005	1		3 593 005	1		3 593 005	1	
26	SPIA ALTERNATORE	ALTERNATOR WARNING LIGHT	3 869 006	1		3 869 006	1		3 869 006	1		3 869 006	1	
27	LAMPADINA	LAMP	4 868 006	1		4 868 006	1		4 868 006	1		4 868 006	1	
28	VALVOLA FUSIBILE (4 Amp.)	FUSE VALVE (4 Amp.)	4 866 019	1		4 866 019	1		4 866 019	1		4 866 019	1	
29	PORTA FUSIBILE	FUSEHOLDER	3 865 001	2		3 865 001	2		3 865 001	2		3 865 001	2	
30	VALVOLA FUSIBILE (10Amp.)	FUSE VALVE (10Amp.)	4 866 002	1		4 866 002	1		4 866 002	1		4 866 002	1	
31	TARGHETTA ALTERNATORE	INDICATOR PLATE	2 244 007	1		2 244 007	1		2 244 007	1		2 244 007	1	
32	SERVORELE'	SERVORELAY	4 864 016	1		4 864 016	1		4 864 016	1		4 864 016	1	
33	VITE	SCREW	4 176 132	4		4 176 132	4		4 176 132	4		4 176 132	4	
34	ROSETTA PIANA	WASHER	4 181 206	10		4 181 206	10		4 181 206	10		4 181 206	10	
35	ROSETTA ELASTICA	SPRING WASHER	4 624 256	6		4 624 256	6		4 624 256	6		4 624 256	6	
36	DADO	NUT	4 179 506	6		4 179 506	6		4 179 506	6		4 179 506	6	
37	AVVISATORE ACUSTICO	WARNING HORN	3 892 001	1		3 892 001	1		3 892 001	1		3 892 001	1	
37A	TRASMETT.PRESSIONE	TEMPERATURE TRANSMITTER	4 606 008	1		4 606 008	1		4 606 008	1		4 606 008	1	
38	FILTRO NAFTA DOPPIO	DOUBLE FUEL FILTER	3 531 030	1		3 531 030	1		3 531 030	1		3 531-030	1	
38A	CARTUCCIA	CARTRIDGE	4 531 050	2		4 531 050	2		4 531 050	2		4 531 050	2	
38B	GUARNIZIONE	GASKET	4 202 014	2		4 202 014	2		4 202 014	2		4 202 014	2	
38C	RACCORDO	UNION NUT	2 178 090	2	FINO MATRIC. 61352	2 178 090	2	FINO MATRIC. 80679	2 178 090	2	FINO MATRIC. 100352	2 178 090	2	FINO MATRIC. 120873
38D	GUARNIZIONE	GASKET	4 202 010	4		4 202 010	4		4 202 010	4		4 202 010	4	
38E	TUBO DI SPURGO	BLOWOFF TUBLE	2 129 055	2		2 129 055	2		2 129 055	2		2 129 055	2	
38F	RUBINETTO DI SPURGO	BLEEDING BLUG		2			2			2			2	
38G	GUARNIZIONE	GASKET	4 202 018	1		4 202 018	1		4 202 018	1		4 202 018	1	
38H	TAPPO	PLUG		1			1			1			1	
38I	RACCORDO COMPLETO	CONNECTION ASS.LY	1 178 011	2		1 178 011	2		1 178 011	2		1 178 011	2	
38L	RACCORDO	CONNECTION	2 178 132	2		2 178 132	2		2 178 132	2		2 178 132	2	
38M	GUARNIZIONE	GASKET	4 500 007	2		4 500 007	2		4 500 007	2		4 500 007	2	
38N	VITE DI DISAREAZIONE	AIR BLEEDING SCREW	4 500 008	2		4 500 008	2		4 500 008	2		4 500 008	2	

N° Progr.	DESCRIZIONE	DESCRIPTION	1306 · T1306 · TI1306 MH 14			1308 · T1308 · TI1308 MH 14			1310 · T1310 · TI1310 MH 14			1312 · T1312 · TI1312 MH 14		
			Codice	Q.	Modifiche	Codice	Q.	Modifiche	Codice	Q.	Modifiche	Codice	Q.	Modifiche
39	GUARNIZIONE	GASKET	2 012 012	2		2 202 012	2		2 202 012	2		2 202 012	2	
40	RACCORDO	UNION NUT	2 178 090	2		2 178 090	2		2 178 090	2		2 178 090	2	
41	GUARNIZIONE	GASKET	4 202 064	14		4 202 064	14		4 202 064	14		4 202 064	14	
42	MANICOTTO	SWIVEL UNION	2 133 002	4		2 133 002	4		2 133 002	4		2 133 002	4	
43	BOCCHETTONE	UNIO SCREW	2 132 019	3		2 132 019	3		2 132 019	3		2 132 019	3	
44	TUBO IN GOMMA	HOSE	3 130 009			3 130 009			3 130 009			3 130 009		
45	TERMOSTATO	THERMOSTAT	3 901 702	1		3 901 702	1		3 901 702	1		3 901 702	1	
46	FASCETTA	CLAMP	4 161 001	4		4 161 001	4		4 161 001	4		4 161 001	4	
47	VASCHETTA	BOWL	4 531 046	1		4 531 046	1		4 531 046	1		4 531 046	1	
48	FILTRO SEDIMENTATORE	SEDIMENT FILTER	3 531 026	1		3 531 026	1		3 531 026	1		3 531 026	1	
49	TAPPO	PLUG	2 177 003	4		2 177 003	4		2 177 003	4		2 177 003	4	
50	GENERATORE PER CONTAG. SMITHS	SPEEDOMETER GENERATOR SMITHS	3 597 005	1		3 597 005	1		3 597 005	1		3 597 005	1	
50	GENERATORE PER CONTAG. VDO	SPEEDOMETER GENERATOR VDO	3 597 006	1		3 597 006	1		3 597 006	1		3 597 006	1	
51	VITE	SCREW	4 176 138	4		4 176 138	4		4 176 138	4		4 176 138	4	
52	GUARNIZIONE	GASKET	2 203 289	1		2 203 289	1		2 203 289	1		2 203 289	1	
53	PRIGIONIERO	STUD	4 175 318	2		4 175 318	2		4 175 318	2		4 175 318	2	
54	GRUPPO APPL.GENERAT. SMITHS	SPEEDOMETER GENERATOR AS.SMITHS	1 227 108	1	F.MAT.61237	1 227 108	1	F.MAT.80583	1 227 108	1	F.MAT.100319	1 227 108	1	F.MAT.120776
54	GRUPPO APPL.GENERAT. VDO	SPEEDOMETER GENERATOR AS.VDO	1 227 420	1	FINO MATR. 61352	1 227 420	1	FINO MATR. 80679	1 227 420	1	FINO MATR. 100352	1 227 420	1	FINO MATR. 120873
55	GUARNIZIONE	O RING	4 632 117	1		4 632 117	1		4 632 117	1		4 632 117	1	
56	VITE	SCREW	4 176 250	4	F.MAT.61352	4 176 250	4	F.MAT.80636	4 176 250	4	F.MAT.100352	4 176 250	4	F.MAT.120829
57	PANNELLO	PANEL	2 854 816	1	1 2 F.M. 62781	2 854 816	1	1 2 F.M. 82015	2 854 816	1	1 2 F.M. 101033	2 854 816	1	1 2 F.M. 122546
58	RACCORDO	UNION SCREW	2 178 067	1		2 178 067	1		2 178 067	1		2 178 067	1	
59	GUARNIZIONE	GASKET	42020022A	3	8 F.M.	42020022A	3	8 F.M.	2 202 002	1	F.M.	2 202 002	1	F.M
60	TAPPO	PLUG	4 178 736	1	5 62757	4 178 736	1	5 82655	4 178 736	1	5 101161	4 178 736	1	5 122638
61	GUARNIZIONE	GASKET	4 202 060	2		4 202 060	2		4 202 060	2		4 202 060	2	
62	RACCORDO	UNION NUT	2 178 066	1		2 178 066	1		2 178 066	1		2 178 066	1	
63	GUARNIZIONE	GASKET	4 202 062	2		4 202 062	2		4 202 062	2		4 202 062	2	
64	MANICOTTO	SWIVEL UNION	2 133 017	1		2 133 017	1		2 133 017	1		2 133 017	1	
65	DADO	NUT	4 179 905	1		4 179 905	1		4 179 905	1		4 179 905	1	
66	RACCORDO	UNION NUT	2 178 067	1		2 178 067	1		2 178 067	1		2 178 067	1	
67	GUARNIZIONE	GASKET	4 531 057	1		4 531 057	1		4 531 057	1		4 531 057	1	
68	VITE	SCREW	4 531 056	1		4 531 056	1		4 531 056	1		4 531 056	1	

SERIE MH 14

FILTRI ARIA, NAFTA E CRUSCOTTI
AIR, FUEL FILTERS AND DASHBOARDS
FILTRES AIR, MAZOUT ET TABLEAUX DE COMMANDE
LUFT- UND OELFILTER UND STEUERTAFELN

TAV. 8.00

N° Progr.	DESCRIZIONE	DESCRIPTION	1306 · T1306 · TI1306 MH 14			1308 · T1308 · TI1308 MH 14			1310 · T1310 · TI1310 MH 14			1312 · T1312 · TI1312 MH 14		
			Codice	Q.	Modifiche	Codice	Q.	Modifiche	Codice	Q.	Modifiche	Codice	Q.	Modifiche
69	TAPPO DI SPURGO	BLOWOFF PLUG	4 531 055	1		4 531 055	1		4 531 055	1		4 531 055	1	
70	GUARNIZIONE OR	O RING	4 632 532	1		4 632 532	1		4 632 532	1		4 632 532	1	
-	CRUSCOTTO COMPLETO	DASHBOART ASS.LY 1300 MH14	1 854 775	1	3 4 F.M.	1 854 775	1	3 4 F.M.	1 854 775	1	3 4 F.M.	1 854 775	1	3 4 F.M.
	(da fig.9 a 37 e fig.57)	(from fig.9 to 37 and fig. 57)			62781			82015			101033			122546
-	CRUSCOTTO COMPLETO	DASHBOART ASS.LY T.TI1300 MH14										1 854 775	1	FINO MATR.
	(da fig.9 a 37 e fig.57)	(from fig.9 to 37 and fig. 57)												122584
71	TAPPO	PLUG	41770025A	3	6 7	41770025A	3	6 7	4 177 024	1	6	4 177 024	1	6
72	GUARNIZIONE	GASKET	4 531 049	1		4 531 049	1		4 531 049	1		4 531 049	1	
73	PROTEZIONE	SEAL	4 531 058	1		4 531 058	1		4 531 058	1		4 531 058	1	
74	GUARNIZIONE	GASKET	4 531 047	1		4 531 047	1		4 531 047	1		4 531 047	1	
75	TAPPO	PLUG	21770003A	2		21770003A	2							
76	GUARNIZIONE	GASKET	42020014A	2		42020014A	2							
77	TAPPO	PLUG	41772025A	1		41772025A	1							
78	GUARNIZIONE	GASKET	42020042A	1		42020042A	1							

SERIE MH 14

MODIFICHE
MODIFICATIONS
MODIFICATIONS
ÄNDERUNGEN

TAV. 8.00

1306 · T1306 · TI1306 MH 14		
N.	Codice	Fino a matricola
1	~~2 854 028~~	
2	~~2 854 036~~	
3	~~1 854 067~~	
4	~~1 854 093~~	
5	2 177 057	INTERCAMBIABILE
6	3 596 015	62757
	4 202 064	
	4 178 736	
7	41770024A	63525
8	22020002A	

1308 · T1308 · TI1308 MH 14		
N.	Codice	Fino a matricola
1	~~2 854 028~~	
2	~~2 854 036~~	
3	~~1 854 067~~	
4	~~1 854 093~~	
5	2 177 057	INTERCAMBIABILE
6	3 596 015	82655
	4 202 064	
	4 178 736	
7	41770024A	83209
8	22020002A	

1310 · T1310 · TI1310 MH 14		
N.	Codice	Fino a matricola
1	~~2 854 028~~	
2	~~2 854 036~~	
3	~~1 854 067~~	
4	~~1 854 093~~	
5	2 177 057	INTERCAMBIABILE
6	3 596 015	101161
	4 202 064	
	4 178 736	

1312 · T1312 · TI1312 MH 14		
N.	Codice	Fino a matricola
1	~~2 854 028~~	
2	~~2 854 036~~	
3	~~1 854 067~~	
4	~~1 854 093~~	
5	2 177 057	INTERCAMBIABILE
6	3 596 015	122638
	4 202 064	
	4 178 736	

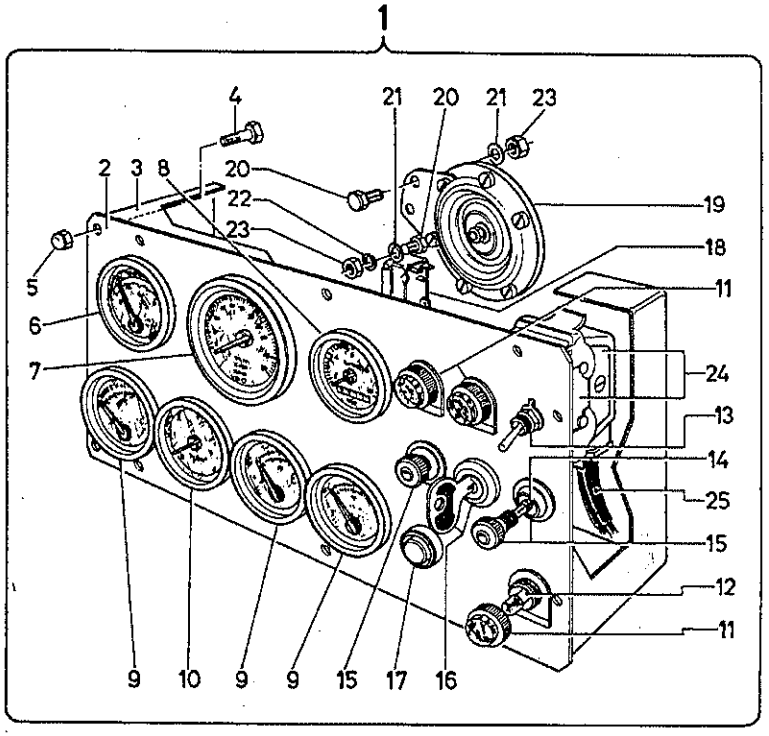
1
4
21
20
21
23
2
3
8
20
22
23
19
18
11
5
6
7
24
13
14
25
15
12
11
9
10
9
9
15
17
16

SERIE MH 14

CRUSCOTTO CON STRUMENTAZIONE - VDO -
DASHBOARD WITH VDO EQUIPMENT
TABLEAU DE COMMANDE AVEC EQUIPMENT VDO
ARMATURENBRETT ZUBEHÖRE - VDO -

TAV. 8.01

N° Progr	DESCRIZIONE	DESCRIPTION	1306 · T1306 · TI1306 MH 14			1308 · T1308 · TI1308 MH 14			1310 · T1310 · TI1310 MH 14			1312 · T1312 · TI1312 MH 14		
			Codice	Q.	Modifiche	Codice	Q.	Modifiche	Codice	Q.	Modifiche	Codice	Q.	Modifiche
1	CRUSCOTTO COMPLETO	DASHBOART ASS.LY	1 854 800	1	1	1 854 800	1	1	1 854 800	1	1	1 854 800	1	1
1	CRUSCOTTO COMPLETO	DASHBOART ASS.LY TI 1312 MH 14										1 854 781	1	2
2	PANNELLO	PANEL	2 854 816	1		2 854 816	1		2 854 816	1		2 854 816	1	
3	CASSA STAGNA	WATER PROOF HOUSING	2 854 815	1		2 854 815	1		2 854 815	1		2 854 815	1	
4	VITE	SCREW	4 176 124	10		4 176 124	10		4 176 124	10		4 176 124	10	
5	DADO	NUT	4 179 902	10		4 179 902	10		4 179 902	10		4 179 902	10	
6	VOLTMETRO - VDO -	VOLTMETER - VDO -	3 855 025	1		3 855 025	1		3 855 025	1		3 855 025	1	
7	CONTAGIRI ELETTRICO - VDO -	ELETRIC SPEED INDICATOR - VDO -	3 594 004	1		3 594 004	1		3 594 004	1		3 594 004	1	
8	CONTAORE ELETTRICO - VDO -	ELETRIC HOURMETER - VDO -	3 593 005	1		3 593 005	1		3 593 005	1		3 593 005	1	
9	TERMOMETRO ACQUA - VDO -	WATER THERMOMETER - VDO -	3 604 005	3		3 604 005	3		3 604 005	3		3 604 005	3	
10	TERMOMETRO OLIO - VDO -	OIL PRESSURE GAUGE- VDO -	3 603 008	1		3 603 008	1		3 603 008	1		3 603 008	1	
11	SPIA	WARNING LAMP	3 869 016	2		3 869 016	2		3 869 016	2		3 869 016	2	
11	SPIA	WARNING LAMP TI 1312 MH 14										3 869 016	3	
12	LAMPADINA	LAMP	4 868 003	2		4 868 003	2		4 868 003	2		4 868 003	2	
12	LAMPADINA	LAMP TI 1312 MH 14										4 868 003	3	
13	INTERRUTTORE	SWITCH	3 858 707	1		3 858 707	1		3 858 707	1		3 858 707	1	
14	VALVOLA FUSIBILE (4 AMP.)	FUSE VALVE (4 AMP.)	4 866 019	1		4 866 019	1		4 866 019	1		4 866 019	1	
15	PORTA FUSIBILE	FUSE HOLDER	3 865 001	2		3 865 001	2		3 865 001	2		3 865 001	2	
16	INTERRUTTORE AVVIAMENTO	STARTING SWITCH	3 858 258	1		3 858 258	1		3 858 258	1		3 858 258	1	
17	PULSANTE ARRESTO	STOP PUSHBUTTON	3 860 710	1		3 860 710	1		3 860 710	1		3 860 710	1	
18	SERVORELE'	SERVORELAY	4 864 025	1		4 864 025	1		4 864 025	1		4 864 025	1	
19	AVVISATORE ACUSTICO	WARNING HORN	3 892 001	1		3 892 001	1		3 892 001	1		3 892 001	1	
20	VITE	SCREW	4 176 132	2		4 176 132	4		4 176 132	4		4 176 132	4	
21	ROSETTA PIANA	WASHER	4 181 206	2		4 181 206	10		4 181 206	10		4 181 206	10	
22	ROSETTA ELASTICA	SPRING WASHER	4 624 256	2		4 624 256	6		4 624 256	6		4 624 256	6	
23	DADO	NUT	4 179 506	2		4 179 506	6		4 179 506	6		4 179 506	6	
24	CONNETTORE	CONNECTION	3 894 001	1		3 894 001	1		3 894 001	1		3 894 001	1	
25	CABLAGGIO	CABLES	1 885 716	1		1 885 717	1		1 885 718	1		1 885 719	1	

MODIFICHE
MODIFICATIONS
MODIFICATIONS
ÄNDERUNGEN

1306 · T1306 · TI1306 MH 14		
N.	Codice	Fino a matricola
1	1 854 755	62 781

1308 · T1308 · TI1308 MH 14		
N.	Codice	Fino a matricola
1	1 854 755	82 015

1310 · T1310 · TI1310 MH 14		
N.	Codice	Fino a matricola
1	1 854 755	101 033

1312 · T1312 · TI1312 MH 14		
N.	Codice	Fino a matricola
1	1 854 755	122 546
2	1 854 755	122 584

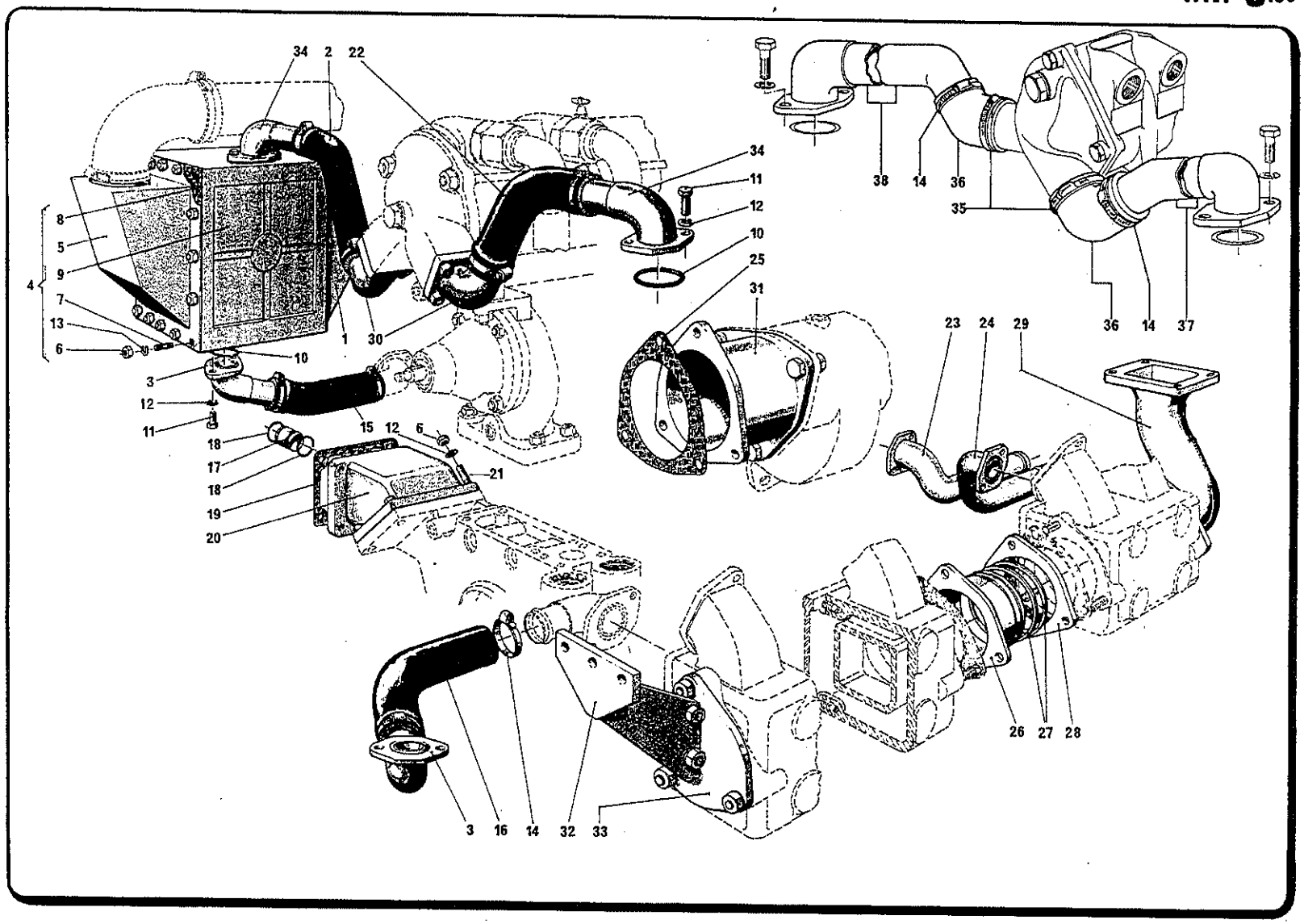
34
2
22
34
11
12
10
25
31
38
14
36
35
36
14
37
8
5
9
4
7
13
6
1
30
10
3
12
11
15
12
6
18
17
18
19
20
21
23
24
29
26
27
28
3
16
14
32
33

SERIE MH 14

SCAMBIATORE ARIA SOVRALIMENTAZIONE
SUPERCHARGING AIR EXCHANGER
ECHANGEUR AIR SURALIMENTATION
WAERMEAUSTAUSCHER FUER DIE AUFGELADENE LUFT

TAV. 9.00

Nº Progr	DESCRIZIONE	DESCRIPTION	1306 · T1306 · TI1306 MH 14			1308 · T1308 · TI1308 MH 14			1310 · T1310 · TI1310 MH 14			1312 · T1312 · TI1312 MH 14		
			Codice	Q.	Modifiche	Codice	Q.	Modifiche	Codice	Q.	Modifiche	Codice	Q.	Modifiche
1	COPERCHIO POSTERIORE	BACK COVER										2 013 347	2	
2	TUBO IN GOMMA	HOSE										2 130 073	1	F.M.122584
3	TUBO IN RAME	COPPER PIPE										2 129 605	2	
4	SCAMBIATORE ARIA-ACQUA COMPL.	HEAT EXCHANGER COMPL.										1 121 020	2	
5	COPERCHIO ANTERIORE	FRONT ASS.LY										2 013 346	2	
6	DADO	NUT										4 179 508	62	
7	PRIGIONIERO	STUD										4 175 339	58	
8	GUARNIZIONE	GASKET										2 203 340	4	
9	CORPO SCAMBIATORE	EXCHANGER BODY										4 121 012	2	
10	GUARNIZIONE OR	O RING										4 632 072	4	
11	VITE	SCREW										4 176 236	8	
12	ROSETTA PIANA	WASHER										4 181 008	12	
13	ROSETTA ELASTICA	SPRING WASHER										4 624 258	58	
14	FASCETTA	CLAMP										4 161 037	6	
15	TUBO IN GOMMA	HOSE										2 130 075	1	
16	TUBO IN GOMMA	HOSE										2 130 074	1	
17	RACCORDO	UNION										2 178 094	1	
18	GUARNIZIONE OR	O RING										4 632 517	2	
19	GUARNIZIONE	GASKET										2 203 285	1	
20	DISTANZIALE FILTRO OLIO	OIL FILTER SPACER										2 163 263	1	
21	PRIGIONIERO	STUD										4 175 341	4	
22	TUBO IN GOMMA	HOSE										2 130 072	1	F.M.122584
23	TUBO IN RAME SINISTRO	LEFT HAND COPPER PIPE										2 129 604	1	
24	TUBO IN RAME DESTRO	RIGHT COPPER PIPE										2 129 603	1	
25	GUARNIZIONE	GASKET										2 203 306	1	
26	FLANGIA UNIONE COLLETTORE	MANIFOLD UNION FLANGE										2 108 052	2	
27	SEGMENTO	RING										2 027 002	4	
28	CONTROFLANGIA	COUNTER-FLANGE										2 108 069	2	
29	TUBO	PIPE										2 129 596		
30	MANICOTTO USCITA ACQUA	WATER OUTLET COUPLING										2 109 074	2	
31	MANICOTTO PER SCAMBIATORE	EXCHANGER FOR COUPLING										2 109 073	1	
32	SUPPORTO SCAMBIATORE	HEAT EXC SUPPORT										2 053 594	1	
33	FLANGIA SUPPORTO SCAMBIATORE	HEAT EXC SUPP. FLANGE										2 053 596	1	

SERIE MH 14

SCAMBIATORE ARIA SOVRALIMENTAZIONE
SUPERCHARGING AIR EXCHANGER
ECHANGEUR AIR SURALIMENTATION
WAERMEAUSTAUSCHER FUER DIE AUFGELADENE LUFT

TAV. 9.00

N° Progr	DESCRIZIONE	DESCRIPTION	1306 · T1306 · TI1306 MH 14			1308 · T1308 · TI1308 MH 14			1310 · T1310 · TI1310 MH 14			1312 · T1312 · TI1312 MH 14		
			Codice	Q.	Modifiche	Codice	Q.	Modifiche	Codice	Q.	Modifiche	Codice	Q.	Modifiche
	LA SERIE GUARNIZIONI INERENTE AI MOTORI SOVRALIMENTATI E' RIPORTATA SUL FOGLIO A.6 - TAV. 1.00 T AND TI TURBOCHARGED ENGINES GASKET SET: SEE TABLE 1.00 PAGE A.6													
34	TUBO IN RAME	COPPER PIPE										2 129 605	2	F.M.122584
35	FASCETTA	CLAMP										4 161 034	2	
36	TUBO IN GOMMA	HOSE										2 130 808	2	
37	TUBO IN RAME	COPPER PIPE										2 128 795	1	
38	TUBO IN RAME	COPPER PIPE										2 128 796	1	

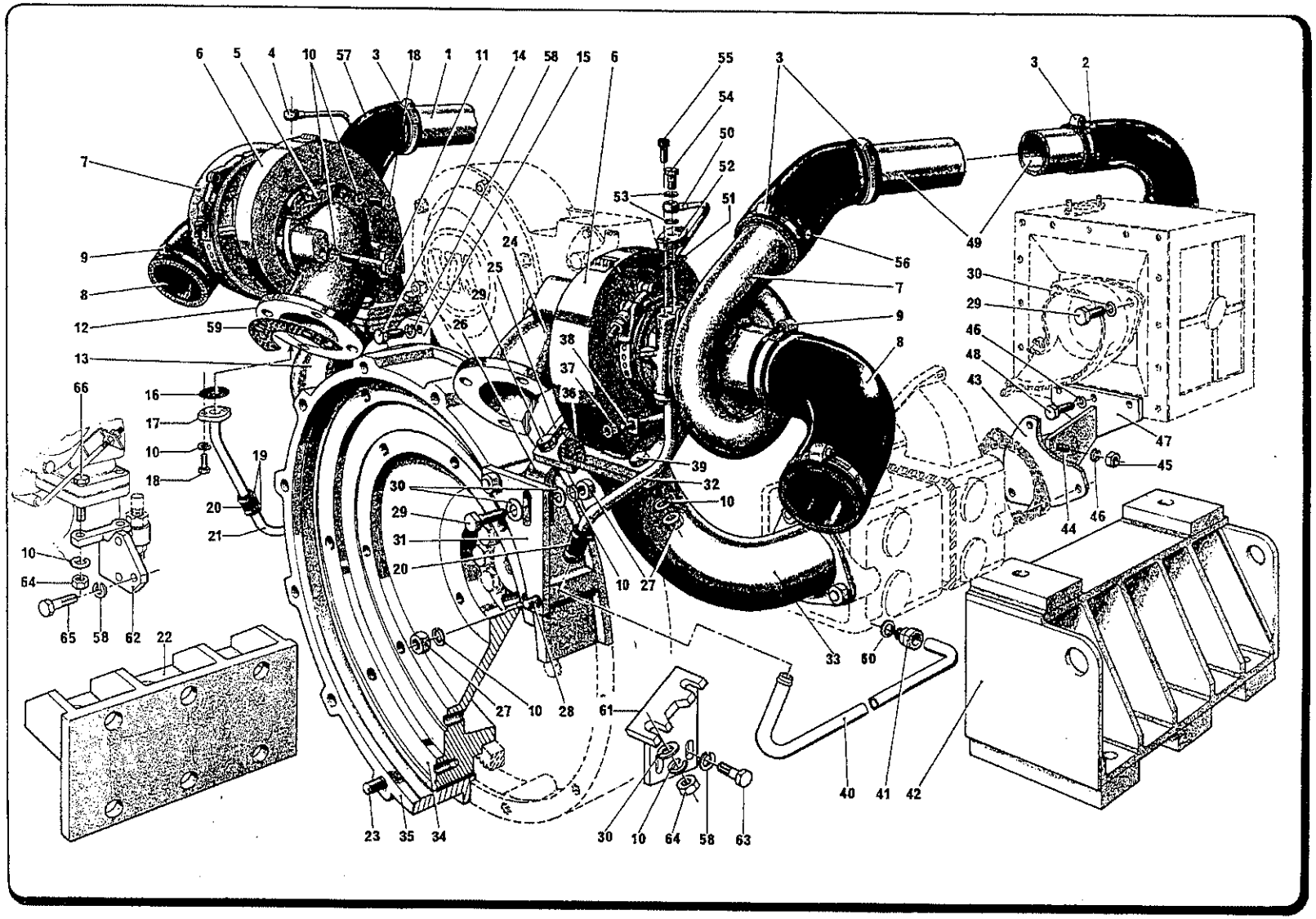
6 5 4 10 57 3 18 1 11 14 58 15 6 55 3 3 2
7 54 50 52 53 51 49 56 7 9 8
9 24 25 29 26 38 37 36 30 29 46 48 43 47 45
8 12 59 13 66 16 17 10 18 19 20 21 39 32 10 30 29 31 20 10 27 44 46
10 64 65 58 62 22 33 60 27 10 28 61 40 41 42
23 35 34 30 10 64 58 63

N° Progr	DESCRIZIONE	DESCRIPTION	1306 · T1306 · TI1306 MH 14			1308 · T1308 · TI1308 MH 14			1310 · T1310 · TI1310 MH 14			1312 · T1312 · TI1312 MH 14		
			Codice	Q.	Modifiche	Codice	Q.	Modifiche	Codice	Q.	Modifiche	Codice	Q.	Modifiche
1	TUBO DESTRO	RIGHT PIPE										2 129 601	1	
2	MANICOTTO IN GOMMA	RUBBER COUPLING										2 130 077	2	
3	FASCETTA	CLAMP										4 161 038	8	
4	TUBO DESTRO MANDATA OLIO	RIGHT OIL PIPE										2 129 576	1	
5	GUARNIZIONE	GASKET										2 203 762	2	
6	PROTEZIONE CARTER	CASE										2 208 040	2	
7	TURBOCOMPRESSORE	MULTISTAGE CENTRIFUGAL BLOWER										3 524 002	2	
8	MANICOTTO ASPIRAZIONE	INLET COUPLING										2 130 062	2	
9	FASCETTA	CLAMP										4 161 021	4	
10	ROSETTA ELASTICA	SPRING WASHER										4 624 260	26	
11	VITE	SCREW										4 176 324	4	
12	MANICOTTO DESTRO SCARICO	RIGHT SLEEVE										2 109 071	1	
13	TUBO COLLEG.TURBO DESTRO	CONNECTIONG PIPE RIGHT TURBO												
	(VEDI TAV.9)	(SEE TAB.9)												
14	VITE	SCREW										4 176 413	2	
15	SUPPORTO DESTRO	RIGHT BRACKET										2 053 577	1	
16	GUARNIZIONE	GASKET										2 203 770	2	
17	TUBO DESTRO SUPERIORE	RIGHT PIPE										2 129 580	1	
18	VITE	SCREW										4 176 331	10	
19	FASCETTA	CLAMP										4 161 029	4	
20	MANICOTTO IN GOMMA	RUBBER COUPLING										2 130 079	2	
21	TUBO DESTRO INFERIORE	RIGHT PIPE										2 129 581	1	
22	STAFFA SUPPORTO INVERTITORE	REVERSE GEAR										2 053 592	2	
23	PRIGIONIERO	STUD										4 175 380	10	
24	MANICOTTO SINISTRO SCARICO	LEFT SLEEVE										2 109 072	1	
25	PIASTRINA SUPP.TURBOCOMP.	BEARING PLATE										2 053 578	1	
26	STAFFA REGISTRO SUPPORTO	SUPPORT ADJUSTING BRACKET										2 053 598	1	
27	DADO	NUT										4 179 510	14	
28	PRIGIONIERO	STUD										4 175 379	2	
29	VITE	SCREW										4 176 336	8	
30	ROSETTA PIANA	WASHER										4 181 010	10	
31	SUPPORTO SINISTRO TURBOCOMP.	LEFT SUPPORT										2 053 582	1	
32	TUBO SINISTRO SUPERIORE	UPPER LEFT PIPE										2 129 582	1	

N° Progr	DESCRIZIONE	DESCRIPTION	1306 · T1306 · TI1306 MH 14			1308 · T1308 · TI1308 MH 14			1310 · T1310 · TI1310 MH 14			1312 · T1312 · TI1312 MH 14		
			Codice	Q.	Modifiche	Codice	Q.	Modifiche	Codice	Q.	Modifiche	Codice	Q.	Modifiche
33	TUBO COLLEG.TURBO SINISTRO	CONNECTION PIPE										2 129 595	1	
34	VOLANO (APPL.TWIN DISC)	FLYWHEEL (FOR TWIN DISC)										2 059 235	1	
35	ANELLO	FLYWHEEL HOUSING ADAPTORS										2 152 083	1	
36	GUARNIZIONE	GASKET										2 202 101	2	
37	DADO	NUT										4 179 506	2	
38	TIRANTE	UNION LINK										2 144 077	2	
39	VITE	SCREW										4 176 349	6	
40	TUBO SINISTRO INFERIORE	LOWER LEFT PIPE										2 129 583	1	
41	RACCORDO PER TUBI OLIO	OIL PIPES UNION										3 178 012	2	
42	STAFFA SUPPORTO MOTORE	ENGINE BRACKET										2 053 593	2	
43	SUPPORTO SINISTRO SUL COLLETT.	LEFT SUPPORT ON PANIFOLD										2 053 597	1	
44	VITE	SCREW										4 176 250	4	
45	DADO	NUT										4 179 508	4	
46	ROSETTA ELASTICA	SPRING WASHER										4 624 258	10	
47	SUPPORTO SINISTRO SCAMBIAT.	LEFT SUPPORT										2 053 595	1	
48	VITE	SCREW										4 176 242	6	
49	TUBO SINISTRO MAND.ARIA	LEFT AIR PIPE										2 129 602	1	
50	TUBO SINISTRO MAND.OLIO	LEFT OIL PIPE										2 129 577	1	
51	GUARNIZIONE	GASKET										2 203 763	2	
52	FLANGIA	FLANGE										2 108 065	2	
53	GUARNIZIONE	GASKET										4 202 064	4	
54	BOCCHETTONE	UNION SCREW										2 132 019	2	
55	VITE	SCREW										4 176 327	4	
56	MANICOTTO IN GOMMA	RUBBER COUPLING										2 130 775	1	
57	MANICOTTO IN GOMMA	RUBBER COUPLING										2 130 776	1	
58	ROSETTA ELASTICA	SPRING WASHER										4 624 262	7	
59	GUARNIZIONE	GASKET										2 203 769	2	

LA SERIE GUARNIZIONI INERENTE AI MOTORI SOVRALIMENTATI E' RIPORTATA SUL FOGLIO A.6 - TAV. 1.00
T AND TI TURBOCHARGED ENGINES GASKET SET: SEE TABLE 1.00 PAGE A.6

60	GUARNIZIONE	GASKET																			4 202 026	2		
61	SUPPORTO SINISTRO TURBOCOMP.	LEFT SUPPORT																			2 053 872	1		

N° Progr	DESCRIZIONE	DESCRIPTION	1306 · T1306 · TI1306 MH 14			1308 · T1308 · TI1308 MH 14			1310 · T1310 · TI1310 MH 14			1312 · T1312 · TI1312 MH 14		
			Codice	Q.	Modifiche	Codice	Q.	Modifiche	Codice	Q.	Modifiche	Codice	Q.	Modifiche
62	SUPPORTO DESTRO TURBOCOMP.	RIGHT BRACKET										1 053 720	1	
63	VITE	SCREW										4 176 416	6	
64	DADO	NUT										4 179 915	6	
65	VITE	SCREW										4 176 420	3	
66	VITE	SCREW										4 176 342	2	

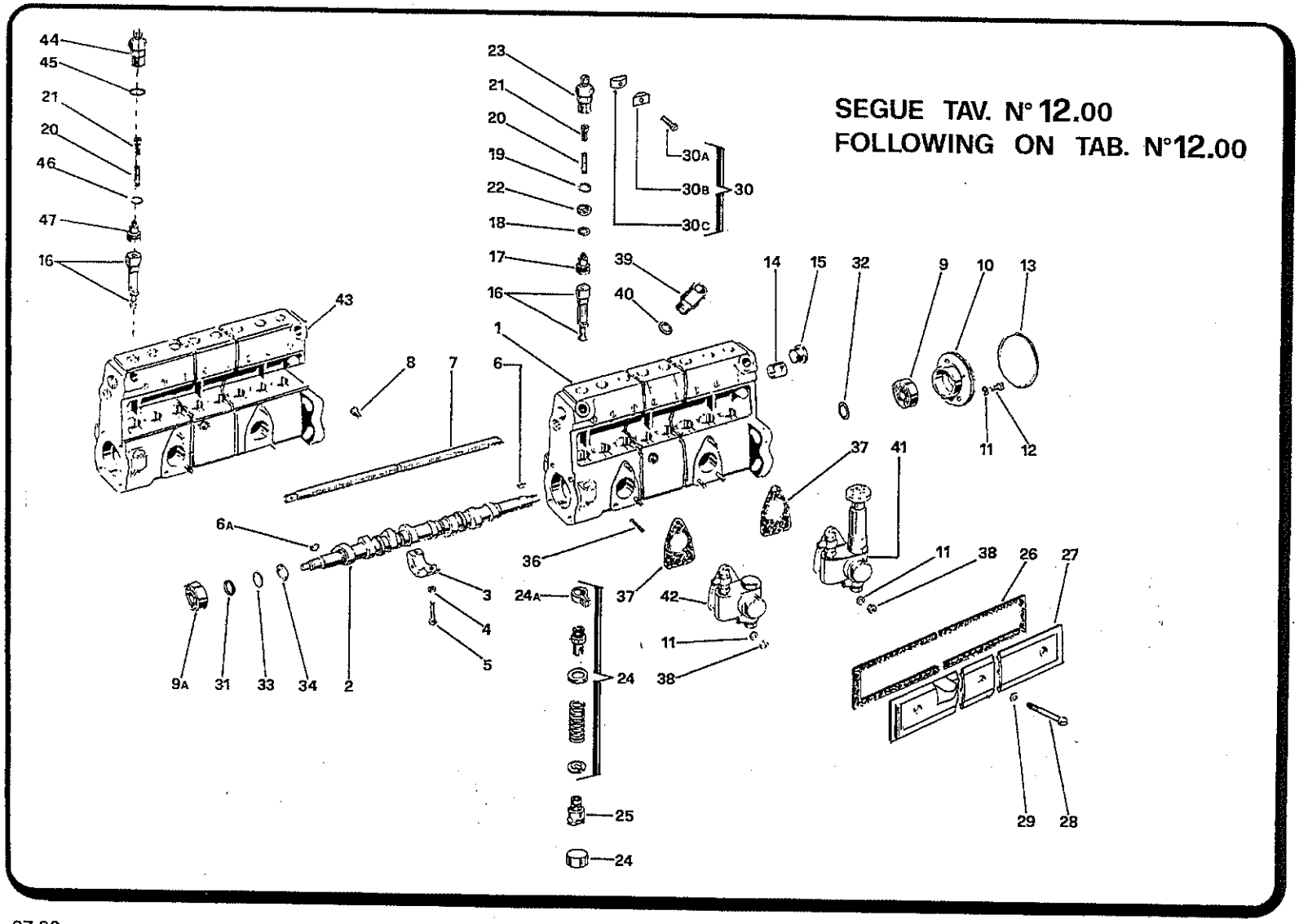
SEGUE TAV. N° 12.00
FOLLOWING ON TAB. N°12.00
44
45
21
20
46
47
16
43
23
21
20
19
22
18
17
16
1
30A
30B
30
30C
39
40
14
15
32
9
10
13
8
7
6
11
12
37
41
6A
36
11
38
26
27
3
24A
37
42
4
5
11
9A
31
33
34
2
24
38
25
24
29
28

SERIE MH 14

POMPE INIEZIONE ESTERNE VM
FRONT VM INJECTION PUMPS
POMPES INJECTION VM – EXTERIEURES
VM AUSSENEINSPRITZPUMPE

TAV. 11.00

N° Progr	DESCRIZIONE	DESCRIPTION	1306 · T1306 · TI1306 MH 14			1308 · T1308 · TI1308 MH 14			1310 · T1310 · TI1310 MH 14			1312 · T1312 · TI1312 MH 14		
			Codice	Q.	Modifiche	Codice	Q.	Modifiche	Codice	Q.	Modifiche	Codice	Q.	Modifiche
1	POMPA INIEZIONE COMPLETA	INJECTION PUMP ASS.LY "VM" BY												
	G.E. 1500 giri al 1'	GENERATOR SET 1500 RPM	1 501 705	1		1 501 706	1		1 501 707	1		1 501 708	1	
1	POMPA INIEZIONE COMPLETA	INJECTION PUMP ASS.LY "VM" BY												
	G.E. 1800 giri al 1'	GENERATOR SET 1800 RPM	1 501 701	1		1 501 702	1		1 501 703	1		1 501 704	1	
1	POMPA INIEZIONE COMPLETA	INJECTION PUMP ASS.LY "VM" BY												
	IND. 1800 giri al 1'	INDUSTRIAL ENGINE 1800 RPM	1 501 712	1	FM 63363	1 501 713	1		1 501 714	1	FM 101367	1 501 715	1	
1	POMPA INIEZIONE COMPLETA	INJECTION PUMP ASS.LY "VM" BY												
	IND. 2000 giri al 1'	INDUSTRIAL ENGINE 2000 RPM	1 501 716	1	FM 63370	1 501 717	1		1 501 718	1		1 501 719	1	
2	ALBERO A CAMME	CAMSHAFT	4 501 054	1		4 501 055	1		2 018 058	1		2 018 059	1	
3	SUPPORTO	BEARING	4 501 723	1		4 501 723	1		4 501 723	1		4 501 723	1	
4	GUARNIZIONE	GASKET	4 501 724	2		4 501 724	2		4 501 724	2		4 501 724	2	
5	VITE T.C.C.E.	SCREW	4 501 725	2		4 501 725	2		4 501 725	2		4 501 725	2	
6	LINGUETTA ANTERIORE	FRONT KEY	4 183 440	1		4 183 440	1		4 183 440	1		4 183 440	1	
6A	LINGUETTA POSTERIORE	REAR KEY	4 183 434	1		4 183 434	1		4 183 434	1		4 183 434	1	
7	ASTA CREMAGLIERA	FUEL RACK	4 501 049	1		4 501 075	1		4 501 076	1		4 501 077	1	
8	VITE T.C.	SCREW	4 501 727	1		4 501 727	1		4 501 727	1		4 501 727	1	
9	CUSCINETTO A RULLI ANTERIORE	FRONT BEARING	4 501 029	1		4 501 029	1		4 501 029	1		4 501 029	1	
9A	CUSCINETTO A RULLI POSTERIORE	REAR BEARING	4 638 044	1		4 638 044	1		4 638 044	1		4 638 044	1	
10	FLANGIA	FLANGE	4 501 038	1		4 501 038	1		4 501 038	1		4 501 038	1	
11	ROSETTA ELASTICA	SPRING WASHER	4 624 256	7		4 624 256	7		4 624 256	10		4 624 256	10	
12	VITE T.C.	SCREW	4 501 719	4		4 501 719	4		4 501 719	4		4 501 719	4	
13	GUARNIZIONE OR	O RING	4 501 028	1		4 501 028	1		4 501 028	1		4 501 028	1	
14	CAPPUCCIO	CAP	4 501 728	1		4 501 728	1		4 501 728	1		4 501 728	1	
15	TAPPO	PLUG	4 501 729	1		4 501 729	1		4 501 729	1		4 501 729	1	
16	POMPANTE	PLUNGER	4 501 051	6		4 501 051	8		4 501 051	10		4 501 051	12	
17	VALVOLA DI MANDATA	DELIVERY VALVE	4 501 017	6		4 501 017	8		4 501 017	10		4 501 017	12	
18	GUARNIZIONE OR	O RING	4 501 023	6		4 501 023	8		4 501 023	10		4 501 023	12	
19	GUARNIZIONE	GASKET	4 501 022	6		4 501 022	8		4 501 022	10		4 501 022	12	
20	MOLLA SUPERIORE	TOP SPRING	4 500 033	6		4 500 033	8		4 500 033	10		4 500 033	12	
21	LIMITATORE	LIMITING DEVICE	4 501 743	6		4 501 743	8		4 501 743	10		4 501 743	12	
22	DISTANZIALE	SPACER	4 501 741	6		4 501 741	8		4 501 741	10		4 501 741	12	
23	RACCORDO DI MANDATA	DELIVERY VALVE HOLDER	4 500 031	6		4 500 031	8		4 500 031	10		4 500 031	12	

SERIE MH 14

POMPE INIEZIONE ESTERNE VM
FRONT VM INJECTION PUMPS
POMPES INJECTION VM - EXTERIEURES
VM AUSSENEINSPRITZPUMPE

TAV. 11.00

Nº Progr	DESCRIZIONE	DESCRIPTION	1306 · T1306 · TI1306 MH 14			1308 · T1308 · TI1308 MH 14			1310 · T1310 · TI1310 MH 14			1312 · T1312 · TI1312 MH 14		
			Codice	Q.	Modifiche	Codice	Q.	Modifiche	Codice	Q.	Modifiche	Codice	Q.	Modifiche
24	BUSSOLA DI REGOLAZIONE COMPL.	TOOTHED SLEEVE ASS.LY	3 501 072	6		3 501 072	8		3 501 072	10		3 501 072	12	
24A	SETTORE	SECTOR	4 501 737	6		4 501 737	8		4 501 737	10		4 501 737	12	
25	PUNTERIA COMPLETA	CAM FOLLOWER ASS.LY	3 501 077	6		3 501 077	8		3 501 077	10		3 501 077	12	
26	GUARNIZIONE	GASKET	4 501 830	1		4 501 831	1		4 501 829	1		4 501 752	1	
27	COPERCHIO	COVER	4 501 851	1		4 501 749	1		4 501 748	1		4 501 753	1	
28	VITE T.C.	SCREW	4 501 852	2		4 501 852	3		4 501 852	3		4 501 852	4	
29	GUARNIZIONE	GASKET	4 500 007	2		4 500 007	3		4 500 007	3		4 500 007	4	
30	MORSETTO COMPLETO	CLAMP ASS.LY	3 500 028	3		3 500 028	4		3 500 028	5		3 500 028	6	
* 30A	VITE T.C.	SCREW	4 501 746	3		4 501 746	4		4 501 746	5		4 501 746	6	
* 30B	MORSETTO FORATO	BLANK HALF CLAMP	4 501 745	3		4 501 745	4		4 501 745	5		4 501 745	6	
* 30C	MORSETTO FILETTATO	THREADEDHALF CLAMP	4 501 708	3		4 501 708	4		4 501 708	5		4 501 708	6	
31	ROSETTA SPESSORE	DISTANCE WASHER	4 501 711	1		4 501 711	1		4 501 711	1		4 501 711	1	
32	ROSETTA SPESSORE	DISTANCE WASHER	4 501 714	1		4 501 714	1		4 501 714	1		4 501 714	1	
33	ROSETTA SPESSORE	DISTANCE WASHER	4 501 712	1		4 501 712	1		4 501 712	1		4 501 712	1	
34	ANELLO DI TENUTA	SEAL RING	4 501 032	1		4 501 032	1		4 501 032	1		4 501 032	1	
35														
36	PRIGIONIERO	STUD	2 175 007	3		2 175 007	3		2 175 007	6		2 175 007	6	
37	GUARNIZIONE	GASKET	2 203 062	1		2 203 062	1		2 203 062	2		2 203 062	2	
38	DADO	NUT	4 179 406	3		4 179 406	3		4 179 406	6		4 179 406	6	
39	VALVOLA	VALVE	3 501 010	1		3 501 010	1		3 501 010	1		3 501 010	1	
40	GUARNIZIONE	GASKET	4 202 016	1		4 202 016	1		4 202 016	1		4 202 016	1	
41	POMPA ALIMENTAZIONE COMPLETA	FEEDING PUMP ASS.LY WITH												
	CON ADESCATORE	PRIMING SYSTEM	3 501 017	1		3 501 017	1		3 501 017	1		3 501 017	1	
42	POMPA ALIMENTAZIONE COMPLETA	FEEDING PUMP ASS.LY							3 501 043	1		3 501 043	1	
43	POMPA INIEZIONE COMPLETA	INJECTION PUMP ASS.LY "VM" BY												
	IND.1800 GIRI AL1'	INDUSTRIAL ENGINE - 1800 RPM	15010712B	1					150107148	1				
43	POMPA INIEZIONE COMPLETA	INJECTION PUMP ASS.LY "VM" BY												
	IND. 2000 GIRI AL 1'	INDUSTRIAL ENGINE - 2000 RPM	15010716B	1										
44	RACCORDO MANDATA	DELIVERY VALVE HOLDER	45010061A	6		45010061A	8		45010061A	10				
45	GUARNIZIONE OR	O RING	45010011A	6		45010011A	8		45010011A	10				
46	GUARNIZIONE	GASKET	45000002A	6		45000002A	8		45000002A	10				
47	VALVOLA DI MANDATA	DELIVERY VALVE	45010065A	6		45010065A	8		45010065A	10				

SIMBOLOGIA – SYMBOLOGY

● Serie guarnizioni pompa. – Pump gaskets set.

■ Gruppo revisione. – Revision group

▲ Gruppo perno bilanciere. – Rocker rod assembly

◪ Gruppo leve interne. – Inlet level assembly.

NOTE: I gruppi sopra elencati vengono forniti esclusivamente assiemati.

NOTES: The groups upper enumerate are exclusively furnished of all pieces of the set.

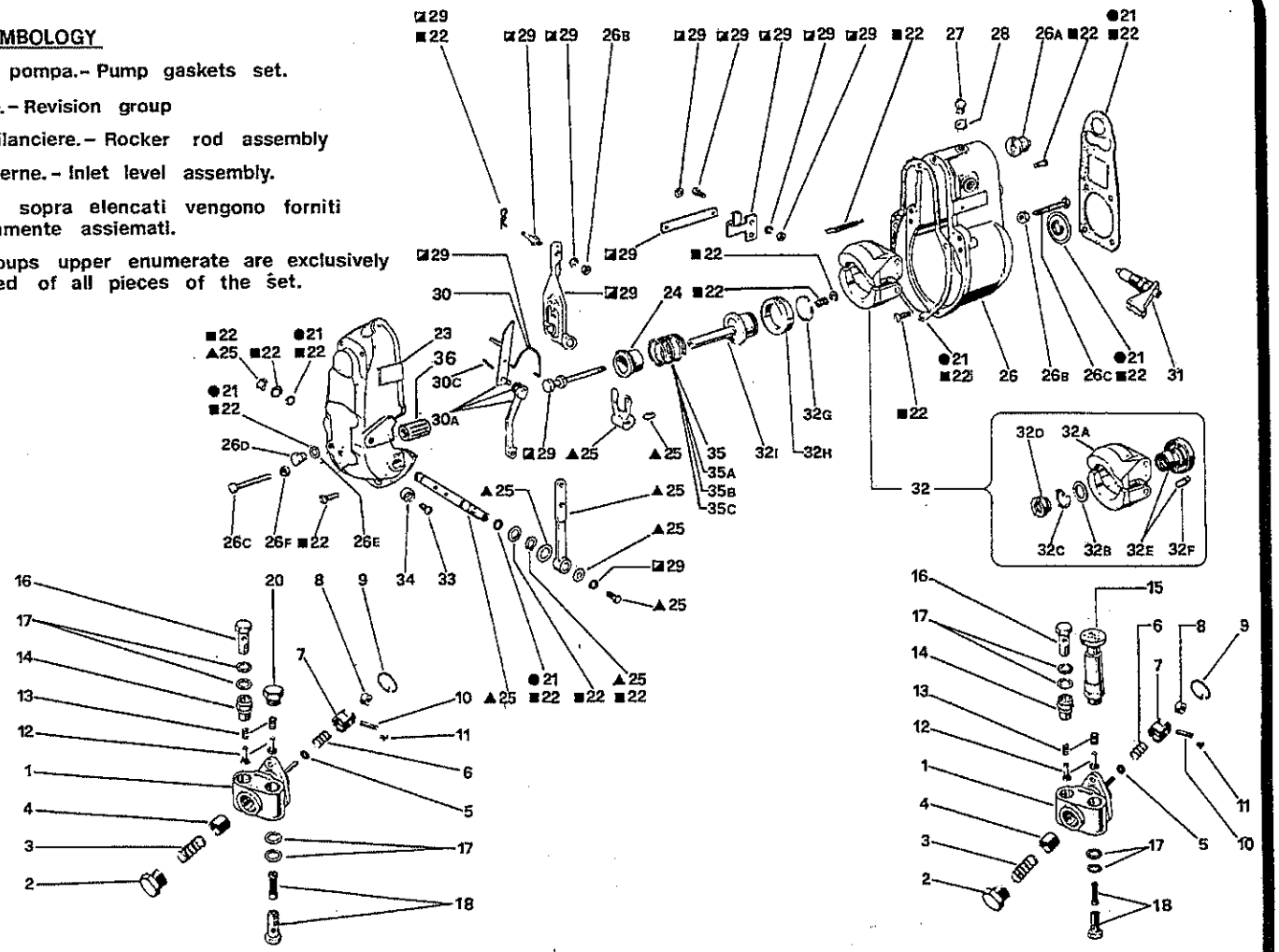

SERIE MH 14

POMPE INIEZIONE ESTERNE VM
FRONT VM INJECTION PUMPS
POMPES INJECTION VM - EXTERIEURES
VM AUSSENEINSPRITZPUMPE

TAV. 12.00

	Nº Progr	DESCRIZIONE	DESCRIPTION	1306 · T1306 · TI1306 MH 14			1308 · T1308 · TI1308 MH 14			1310 · T1310 · TI1310 MH 14			1312 · T1312 · TI1312 MH 14		
				Codice	Q.	Modifiche	Codice	Q.	Modifiche	Codice	Q.	Modifiche	Codice	Q.	Modifiche
	-	POMPA ALIMENTAZIONE COMPLETA	FEEDING PUMP ASS.LY WITH												
		CON ADESCATORE	PRIMING SYSTEM	3 501 017	1		3 501 017	1		3 501 017	1		3 501 017	1	
	-	POMPA ALIMENTAZIONE COMPLETA	FEEDING PUMP ASS.LY							3 501 043	1		3 501 043	1	
*	1	CARCASSA	PUMP CASING	4 501 802	1		4 501 802	1		4 501 802	2		4 501 802	2	
*	2	TAPPO	PLUG	4 501 804	1		4 501 804	1		4 501 804	2		4 501 804	2	
*	3	MOLLA	SPRING	4 501 805	1		4 501 805	1		4 501 805	2		4 501 805	2	
*	4	STANTUFFO	PISTON	4 501 806	1		4 501 806	1		4 501 806	2		4 501 806	2	
*	5	GUARNIZIONE OR	O RING	4 501 807	1		4 501 807	1		4 501 807	2		4 501 807	2	
*	6	MOLLA PUNTERIA	TAPPET SPRING	4 501 808	1		4 501 808	1		4 501 808	2		4 501 808	2	
*	7	CORPO PUNTERIA	TAPPET HOLDER	4 501 809	1		4 501 809	1		4 501 809	2		4 501 809	2	
*	8	RULLO PUNTERIA	TAPPET PIN	4 501 810	1		4 501 810	1		4 501 810	2		4 501 810	2	
*	9	ANELLO ELASTICO	CIRCLIP	4 501 811	1		4 501 811	1		4 501 811	2		4 501 811	2	
*	10	PERNO PUNTERIA	TAPPET PIN	4 501 812	1		4 501 812	1		4 501 812	2		4 501 812	2	
*	11	PATTINO	SLIPPER	4 501 813	1		4 501 813	1		4 501 813	2		4 501 813	2	
	12	VALVOLA	VALVE	4 501 078	2		4 501 078	2		4 501 078	4		4 501 078	4	
	13	MOLLA	SPRING	4 501 079	2		4 501 079	2		4 501 079	4		4 501 079	4	
	14	RACCORDO	CONNECTION	4 501 814	1		4 501 814	1		4 501 814	2		4 501 814	2	
	15	ADESCATORE	PRIMING PUMP	4 501 030	1		4 501 030	1		4 501 030	2		4 501 030	2	
	16	BOCCHETTONE	UNION SCREW	4 132 014	1		4 132 014	1		4 132 014	2		4 132 014	2	
	17	GUARNIZIONE	GASKET	4 202 014	4		4 202 014	4		4 202 014	8		4 202 014	8	
	18	BOCCHETTONE CON FILTRO	UNION SCREW WITH FILTER	3 501 030	1		3 501 030	1		3 501 030	2		3 501 030	2	
	19														
	20	TAPPO	PLUG							4 501 817	1		4 501 817	1	
	21	SERIE GUARNIZIONI POMPA	PUMP GASKETS SET	3 501 046	1		3 501 046	1		3 501 046	1		3 501 046	1	
	22	GRUPPO REVISIONE	REVISION GROUP	3 501 044	1		3 501 044	1		3 501 044	1		3 501 044	1	
	-	COPERCHIO REGOLATORE COMPL.	REGULATOR ASS.LY COVER												
		(figg. 23-24)	(figg. 23-24)	3 501 047	1		3 501 047	1		3 501 047	1		3 501 047	1	
*	23	COPERCHIO	COVER	———	1		———	1		———	1		———	1	
	24	MANICOTTO	SLEEVE	4 501 772	1		4 501 772	1		4 501 772	1		4 501 772	1	
	25	GRUPPO PERNO BILANCIERE	ROCKER ROD ASS.LY	3 501 049	1		3 501 049	1		3 501 049	1		3 501 049	1	
	-	GRUPPO SCATOLA REGOLATORE	REGOLATOR BOX ASS.LY												
		(figg.26-26A/B/C/D/E/F)	(figg.26-26A/B/C/D/E/F)	3 501 045	1		3 501 045	1		3 501 045	1		3 501 045	1	
*	26	SCATOLA REGOLATORE	REGULATOR BOX	———	1		———	1		———	1		———	1	

SERIE MH 14

POMPE INIEZIONE ESTERNE VM
FRONT VM INJECTION PUMPS
POMPES INJECTION VM – EXTERIEURES
VM AUSSENEINSPRITZPUMPE

TAV. 12.00

N° Progr	DESCRIZIONE	DESCRIPTION	1306 · T1306 · TI1306 MH 14			1308 · T1308 · TI1308 MH 14			1310 · T1310 · TI1310 MH 14			1312 · T1312 · TI1312 MH 14		
			Codice	Q.	Modifiche	Codice	Q.	Modifiche	Codice	Q.	Modifiche	Codice	Q.	Modifiche
26A	TAPPO	PLUG	4 501 758	1		4 501 758	1		4 501 758	1		4 501 758	1	
26B	DADO	NUT	4 179 506	2		4 179 506	2		4 179 506	2		4 179 506	2	
26C	VITE REGISTRO	ADJUSTEMENT SCREW	4 501 760	2		4 501 760	2		4 501 760	2		4 501 760	2	
26D	TAPPO	PLUG	2 177 008	1		2 177 008	1		2 177 008	1		2 177 008	1	
26E	GUARNIZIONE	GASKET	4 202 010	1		4 202 010	1		4 202 010	1		4 202 010	1	
26F	DADO	NUT	4 621 008	1		4 621 008	1		4 621 008	1		4 621 008	1	
27	TAPPO SFIATATOIO	EXAUST PLUG	4 501 762	1		4 501 762	1		4 501 762	1		4 501 762	1	
28	GUARNIZIONE	GASKET	4 501 763	1		4 501 763	1		4 501 763	1		4 501 763	1	
29	GRUPPO LEVE INTERNE	INLET LEVERS ASS.LY	3 501 050	1		3 501 050	1		3 501 050	1		3 501 050	1	
--	GRUPPO LEVE STOP	STOP LEVERS												
	(figg. 30-30A/B/C)	(figg. 30-30A/B/C)	3 501 048	1		3 501 048	1		3 501 048	1		3 501 048	1	
30	MOLLA	SPRING	4 501 784	1		4 501 784	1		4 501 784	1		4 501 784	1	
30A	GRUPPO LEVE	LEVER ASS.LY	45010048A	1	6	45010048A	1	1	45010048A	1	6	45010048A	1	1
30B														
30C	SPINA	SPINDLE	4 501 787	1		4 501 787	1		4 501 787	1		4 501 787	1	
31	GRUPPO SUPPLEMENTO	EXCESS ASS.LY	3 501 051	1		3 501 051	1		3 501 051	1		3 501 051	1	
32	GRUPPO MASSE REGOLATORE	FLY WEIGHT ASS.LY	35012014A	1	1	3 501 052	1		35012014A	1	1	3 501 052	1	
32A	MASSE REGOLATORE	FLY WEIGHT		1			1			1			1	
32B	SPESSORE	SPACER	45012005A	1	5	4 501 824	1		45012005A	1	5	4 501 824	1	
32C	ROSETTA ELASTICA	SPRING WASHER	46240212A	1	3	4 624 264	1		46240212A	1	3	4 624 264	1	
32D	DADO BLOCCAGGIO MASSE	STOPPING NUT FLY WEIGHT	45012004A	1	2	4 501 083	1		45012004A	1	2	4 501 083	1	
32E	SUPPORTO MASSE COMPLETO	FLY WEIGHT BRACKET COMPLET	35012005A	1	4	3 501 074	1		35012005A	1	1	3 501 074	1	
32F	ANTIVIBRANTE	DAMPING PAD	4 501 820	4		4 501 820	4		4 501 820	4		4 501 820	4	
32G	ANELLO ELASTICO	FLEXIBLE RING	4 501 767	1		4 501 767	1		4 501 767	1		4 501 767	1	
32H	CUSCINETTO	BEARING	4 501 768	1		4 501 768	1		4 501 768	1		4 501 768	1	
32I	PERNO	SPINDLE	4 501 769	1		4 501 769	1		4 501 769	1		4 501 769	1	
33	VITE	SCREW	4 501 797	1		4 501 797	1		4 501 797	1		4 501 797	1	
34	ROSETTA	WASHER	4 501 796	1		4 501 796	1		4 501 796	1		4 501 796	1	
35	MOLLA REGOLATORE	GENERATOR SET GOVERNOR												
	G.E. 1500 giri al 1'	SPRING 1500 RPM	4 501 706	1		4 501 706	1		4 501 706	1		4 501 706	1	
35A	MOLLA REGOLATORE	GENERATOR SET GOVERNOR												
	G.E. 1800 giri al 1'	SPRING 1800 RPM	4 501 070	1		4 501 070	1		4 501 070	1		4 501 070	1	
35B	MOLLA REGOLATORE	INDUSTRIAL ENGINE GOVERNOR												

SERIE MH 14

POMPE INIEZIONE ESTERNE VM
FRONT VM INJECTION PUMPS
POMPES INJECTION VM - EXTERIEURES
VM AUSSENEINSPRITZPUMPE

TAV. 12.00

N° Progr	DESCRIZIONE	DESCRIPTION	1306 · T1306 · TI1306 MH 14			1308 · T1308 · TI1308 MH 14			1310 · T1310 · TI1310 MH 14			1312 · T1312 · TI1312 MH 14		
			Codice	Q.	Modifiche	Codice	Q.	Modifiche	Codice	Q.	Modifiche	Codice	Q.	Modifiche
	IND. 1800 giri al 1'	SPRING 1800 RPM	4 501 069	1		4 501 069	1		4 501 069	1		4 501 069	1	
35C	MOLLA REGOLATORE	INDUSTRIAL ENGINE GOVERNOR												
	IND. 2000 giri al 1'	SPRING 2000 RPM	4 501 072	1		4 501 072	1		4 501 072	1		4 501 072	1	
36	CUSCINETTO	BEARING	4 637 001	1		4 637 001	1		4 637 001	1		4 637 001	1	

1306 · T1306 · TI1306 MH 14		
N.	Codice	Fino a matricola
1	35010052A	INTERCAMBIAB.
2	45010083A	63363
3	46240264A	
4	35010074A	
5	45010824A	
6	45010785A	INTERCAMBIAB.
	45010786A	

1308 · T1308 · TI1308 MH 14		
N.	Codice	Fino a matricola
1	45010785A	INTERCAMB.
	45010786A	

1310 · T1310 · TI1310 MH 14		
N.	Codice	Fino a matricola
1	35010052A	INTERCAMBIAB.
2	45010083A	101367
3	46240264A	
4	35010074A	
5	45010824A	
6	45010785A	INTERCAMBIAB.
	45010786A	

1312 · T1312 · TI1312 MH 14		
N.	Codice	Fino a matricola
1	45010785A	INTERCAMBIAB.
	45010786A	

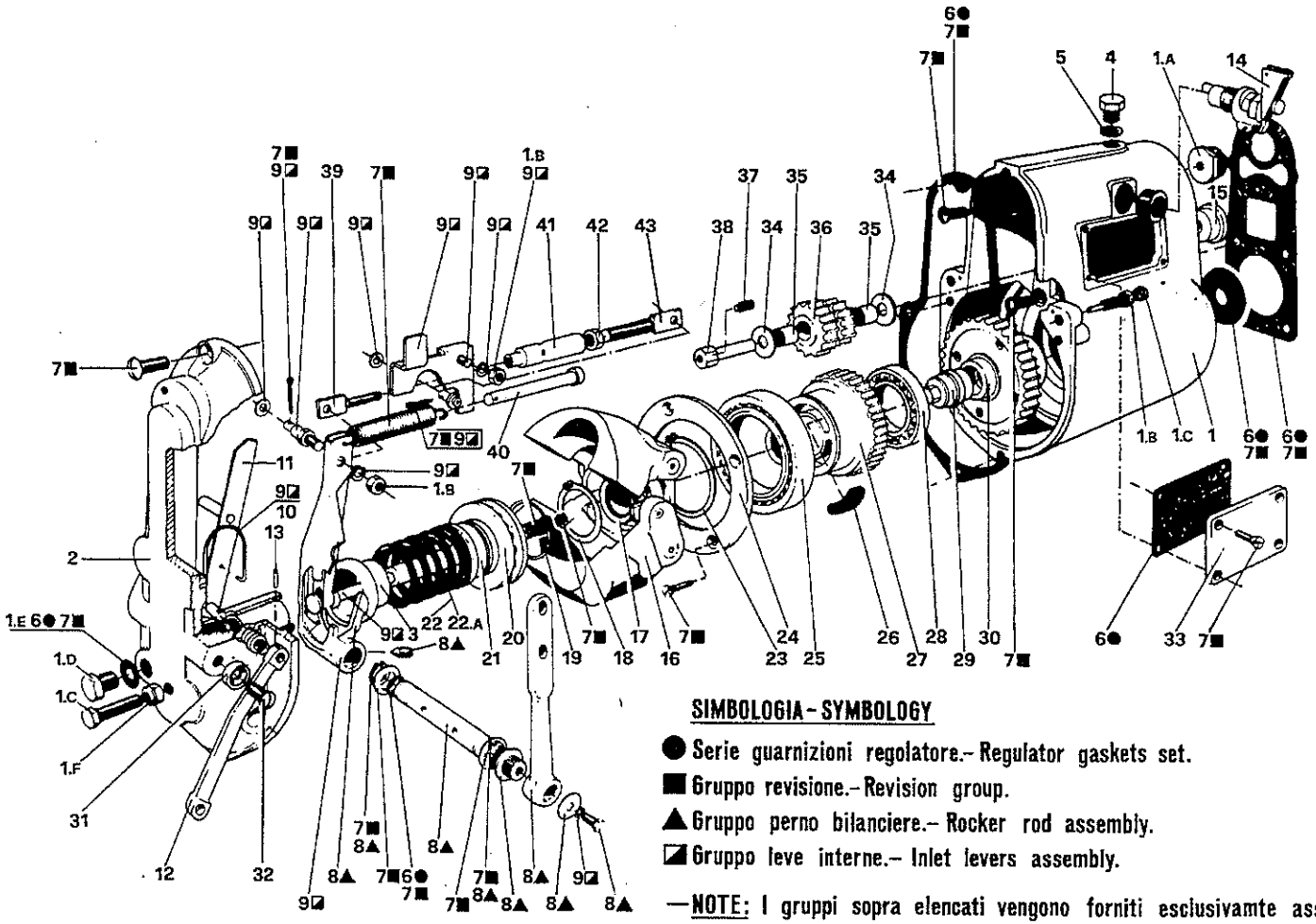

SIMBOLOGIA - SYMBOLOGY

● Serie guarnizioni regolatore.- Regulator gaskets set.

■ Gruppo revisione.- Revision group.

▲ Gruppo perno bilanciere.- Rocker rod assembly.

◪ Gruppo leve interne.- Inlet levers assembly.

—**NOTE:** I gruppi sopra elencati vengono forniti esclusivamte assiemati

—**NOTES:** The groups upper enumerate are exclusively furnished of all pieces of the set.

SERIE MH 14

POMPE INIEZIONE VM CON REGOLATORE DI GIRI MOLTIPLICATO
VM INJECTION PUMPS WITH OVERDRIVE GOVERNOR
POMPE D'INJECTION VM AVEC REGULATEUR MULTIPLIE
VM - EINSPRITZPUMPE MIT UEBERSETZEM REGLER

N. Progr.	DESCRIZIONE - DESCRIPTION		1306 · T1306 · TI1306 MH 14			1308 · T1308 · TI1308 MH 14			1310 · T1310 · TI1310 MH 14			1312 · T1312 · TI1312 MH 14		
			Codice	Q.	Modifiche	Codice	Q.	Modifiche	Codice	Q.	Modifiche	Codice	Q.	Modifiche
-	POMPA CON REGOLATORE MOLTIPLICATO	1500/1'												
	PUMP WITH GEARED-UP GOVERNOR	1500/1'	150107338	1	1 5	150107358	1	1 5	1 501 737	1	1	1 501 739	1	1
-	POMPA CON REGOLATORE MOLTIPLICATO	1800/1'												
	PUMP WITH GEARED-UP GOVERNOR	1800/1'	1 501 734	1	2	1 501 736	1	2	1 501 738	1	2	1 501 740	1	2
-	REGOLATORE MOLTIPLICATO VM	1500/1'												
	GEARED-UP GOVERNOR	1500/1'	1 501 741	1	3	1 501 741	1	3	1 501 741	1	3	1 501 741	1	3
-	REGOLATORE MOLTIPLICATO VM	1800/1'												
	GEARED-UP GOVERNOR	1800/1'	1 501 742	1	4	1 501 742	1	4	1 501 742	1	4	1 501 742	1	4
-	GRUPPO SCATOLA REGOLATORE	REGULATOR BOX ASS.LY												
	(figg.1.1A/B/C/D/E/F)	(figg.1.1A/B/C/D/E/F)	3 501 081	1		3 501 081	1		3 501 081	1		3 501 081	1	
1	SCATOLA REGOLATORE	REGULATOR BOX		1			1			1			1	
1A	TAPPO	PLUG	4 501 758	1		4 501 758	1		4 501 758	1		4 501 758	1	
1B	DADO	NUT	4 179 506	3		4 179 506	3		4 179 506	3		4 179 506	3	
1C	VITE REGISTRO	ADJUSTEMENT SCREW	4 501 760	2		4 501 760	2		4 501 760	2		4 501 760	2	
1D	TAPPO	PLUG	2 177 008	1		2 177 008	1		2 177 008	1		2 177 008	1	
1E	GUARNIZIONE	GASKET	4 202 010	1		4 202 010	1		4 202 010	1		4 202 010	1	
1F	DADO	NUT	4 621 008	1		4 621 008	1		4 621 008	1		4 621 008	1	
-	COPERCHIO REGOLATORE COMPLETO	REGULATOR ASS.LY COVER												
	(figg.2.3)	(figg.2.3)	3 501 082	1		3 501 082	1		3 501 082	1		3 501 082	1	
2	COPERCHIO	COVER		1			1			1			1	
3	MANICOTTO	SLEEVE	4 501 772	1		4 501 772	1		4 501 772	1		4 501 772	1	
4	TAPPO SFIATATOIO	EXAUST PLUG	4 501 762	1		4 501 762	1		4 501 762	1		4 501 762	1	
5	GUARNIZIONE	GASKET	4 501 763	1		4 501 763	1		4 501 763	1		4 501 763	1	
6	SERIE GUARNIZIONI REGOLATORE	REGULATOR GASKETS SET	3 501 083	1		3 501 083	1		3 501 083	1		3 501 083	1	
7	GRUPPO REVISIONE	REVISION GROUP	3 501 084	1		3 501 084	1		3 501 084	1		3 501 084	1	
8	GRUPPO PERNO BILANCIERE	ROCKER ROD ASS.LY	3 501 085	1		3 501 085	1		3 501 085	1		3 501 085	1	
9	GRUPPO LEVE INTERNE	INLET LEVERS ASS.LY	3 501 086	1		3 501 086	1		3 501 086	1		3 501 086	1	
-	GRUPPO LEVE STOP	STOP LEVERS												
	(figg.10-11-12-13)	(figg.10-11-12-13)	3 501 048	1		3 501 048	1		3 501 048	1		3 501 048	1	
10	MOLLA	SPRING	4 501 784	1		4 501 784	1		4 501 784	1		4 501 784	1	
11	LEVA INTERNA	INLET LEVER	4 501 785	1		4 501 785	1		4 501 785	1		4 501 785	1	
12	LEVA ESTERNA	OUTLET LEVER	4 501 786	1		4 501 786	1		4 501 786	1		4 501 786	1	
13	SPINA	SPINDLE	4 501 787	1		4 501 787	1		4 501 787	1		4 501 787	1	

SERIE MH 14

POMPE INIEZIONE VM CON REGOLATORE DI GIRI MOLTIPLICATO
VM INJECTION PUMPS WITH OVERDRIVE GOVERNOR
POMPE D'INJECTION VM AVEC REGULATEUR MULTIPLIE
VM-EINSPRITZPUMPE MIT UEBERSETZEM REGLER

TAV. 14.00

N. Progr.	DESCRIZIONE	DESCRIPTION	1306 · T1306 · TI1306 MH 14			1308 · T1308 · TI1308 MH 14			1310 · T1310 · TI1310 MH 14			1312 · T1312 · TI1312 MH 14		
			Codice	Q.	Modifiche	Codice	Q.	Modifiche	Codice	Q.	Modifiche	Codice	Q.	Modifiche
14	GRUPPO SUPPLEMENTO	EXCESS ASS.LY	3 501 051	1		3 501 051	1		3 501 051	1		3 501 051	1	
15	BUSSOLA	BUSH	2 170 713	1		2 170 713	1		2 170 713	1		2 170 713	1	
16	GRUPPO PORTAMASSE	COUNTERWEIGHT BLOCK	3 501 715	1		3 501 715	1		3 501 715	1		3 501 715	1	
17	SPESSORE	SPACER	4 501 824	1		4 501 824	1		4 501 824	1		4 501 824	1	
18	ANELLO SEEGER	SNAP RING	4 627 021	1		4 627 021	1		4 627 021	1		4 627 021	1	
19	ANELLO ELASTICO	FLEXIBLE RING	4 501 767	1		4 501 767	1		4 501 767	1		4 501 767	1	
20	CUSCINETTO	BEARING	4 501 768	1		4 501 768	1		4 501 768	1		4 501 768	1	
21	PERNO	SPRINDLE	4 501 769	1		4 501 769	1		4 501 769	1		4 501 769	1	
22	MOLLA 1500/1' (BIANCA)	SPRING (WHITE)	2 046 770	1		2 046 770	1		2 046 770	1		2 046 770	1	
22A	MOLLA 1800/1' (NERA)	SPRING (BLACK)	2 046 771	1		2 046 771	1		2 046 771	1		2 046 771	1	
23	ANELLO SEEGER	SNAP RING	4 627 050	1		4 627 050	1		4 627 050	1		4 627 050	1	
24	ANELLO	RING	2 152 754	1		2 152 754	1		2 152 754	1		2 152 754	1	
25	CUSCINETTO	BEARING	4 637 423	1		4 637 423	1		4 637 423	1		4 637 423	1	
26	ANTIVIBRANTE	DAMPING PAD	4 501 820	4		4 501 820	4		4 501 820	4		4 501 820	4	
27	INGRANAGGIO	GEAR	2 066 827	1		2 066 827	1		2 066 827	1		2 066 827	1	
28	CUSCINETTO	BEARING	4 637 226	1		4 637 226	1		4 637 226	1		4 637 226	1	
29	DADO	NUT	2 179 725	1		2 179 725	1		2 179 725	1		2 179 725	1	
30	INGRANAGGIO	GEAR	2 066 826	1		2 066 826	1		2 066 826	1		2 066 826	1	
31	ROSETTA	WASHER	4 501 796	1		4 501 796	1		4 501 796	1		4 501 796	1	
32	VITE	SCREW	4 501 797	1		4 501 797	1		4 501 797	1		4 501 797	1	
33	COPERCHIO	COVER	2 013 799	1		2 013 799	1		2 013 799	1		2 013 799	1	
34	DISTANZIALE	SPACER	2 163 772	2		2 163 772	2		2 163 772	2		2 163 772	2	
35	CUSCINETTO	BEARING	4 639 020	2		4 639 020	2		4 639 020	2		4 639 020	2	
36	INGRANAGGIO	GEAR	2 066 828	1		2 066 828	1		2 066 828	1		2 066 828	1	
37	GRANO	SECURITY DOWEL	4 176 093	1		4 176 093	1		4 176 093	1		4 176 093	1	
38	PERNO	SPRINDLE	2 020 789	1		2 020 789	1		2 020 789	1		2 020 789	1	
39	TIRANTE	STAY BOLT	2 144 776	1		2 144 776	1		2 144 776	1		2 144 776	1	
40	PERNO	SPRINDLE	2 144 760	1		2 144 760	1		2 144 760	1		2 144 760	1	
41	TIRANTE	STAY BOLT	2 144 778	1		2 144 778	1		2 144 778	1		2 144 778	1	
42	DADO	NUT	4 179 008	1		4 179 008	1		4 179 008	1		4 179 008	1	
43	TIRANTE	STAY BOLT	2 144 777	1		2 144 777	1		2 144 777	1		2 144 777	1	
44	CUSCINETTO	BEARING	4 637 001	1		4 637 001	1		4 637 001	1		4 637 001	1	

SERIE MH 14

MODIFICHE
MODIFICATIONS
MODIFICATIONS
ÄNDERUNGEN

TAV. 14.00

1306 · T1306 · TI1306 MH 14		
N.	Codice	Fino a matricola
1	1 501 723	62670
2	1 501 724	
3	1 501 720	
4	1 501 722	
5	15010733A	63375

1308 · T1308 · TI1308 MH 14		
N.	Codice	Fino a matricola
1	1 501 725	81916
2	1 501 726	
3	1 501 720	
4	1 501 722	
5	15010735A	83034

1310 · T1310 · TI1310 MH 14		
N.	Codice	Fino a matricola
1	1 501 727	100922
2	1 501 728	
3	1 501 720	
4	1 501 722	

1312 · T1312 · TI1312 MH 14		
N.	Codice	Fino a matricola
1	1 501 729	122428
2	1 501 730	
3	1 501 720	
4	1 501 722	